SERIE HYDRO HYDRO SERIES SÉRIE HYDRO	GIRANTE APERTA OPEN IMPELLER ROUE OUVERTE	60HZ
6XM 8XM – 8XT	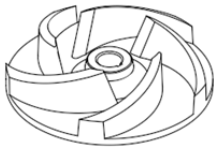	**2 POLI 2 POLE 2 POLES**

IMPIEGHI – USE - UTILISATION

Elettropompe sommergibili adatte al prosciugamento di acque chiare e torbide, allo svuotamento di scantinati, garage, cantine e locali allagati in genere.

Submersible electric pumps particularly suitable for the emptying of basements, garages, cellars and flooded premises.

Electropompes submersibles indiquées pour le drainage d'eaux claires et troubles, pour le vidage de sous-sols, garages, caves et locaux inondés.

MATERIALI – MATERIALS – MATERIAUX DE CONSTRUCTION

Coperchio – Cover - Couvercle
Ghisa – Cast iron – Fonte en : EN GJL 200 (UNI EN 1561)

Corpo pompa - Pump housing - Corps de la pompe
Ghisa – Cast iron – Fonte en : EN GJL 200 (UNI EN 1561)

Filtro – Strainer – Crépine
Lega di alluminio anticorodal - Anticorodal aluminium alloy - Alliage en aluminium anticorodal

Girante – Impeller - Roue
Ghisa – Cast iron – Fonte en : EN GJL 200 (UNI EN 1561)

Tenuta lato motore - Seal motor side - Guarniture côté moteur
Anello di tenuta - Seal ring - Bague d'étancheité

Tenuta meccanica lato pompa - Mechanical seal impeller side - Garniture mécanique côté pompe
Steatite/Grafite - Steatite/Graphite - Stéatite/Graphite

Alloggio statore - Motor housing - Carcasse moteur
Acciaio INOX AISI 304 - Stainless steel AISI 304 - Acier INOX AISI 304

Albero motore - Motor shaft - Arbre moteur
Acciaio INOX AISI 416 - Stainless steel AISI 416 - Acier INOX AISI 416

Bulloneria - Bolts and nuts - Visserie
Acciaio INOX A2 - Stainless steel A2 - Acier INOX A2

Cavo di alimentazione – Cable - Câble électrique
5 metri tipo H07RN-F - 5 meters type H07RN-F - 5 mètres type H07RN-F

Versioni monofase con cavo 3G1mm² e spina SCHUKO (CEE 7/VII)
Versioni trifase con cavo 4G1mm²

Single-phase with 3G1mm² cable and SCHUKO (CEE 7/VII) plug
Three-phase with 4G1mm² cable

Versions monophasée avec câble 3G1mm² et fiche SCHUKO (CEE 7/VII)
Versions triphasée avec câble 4G1mm²

LIMITI D'IMPIEGO – LIMITS OF USE – LIMITES D'UTILISATION

Temperatura massima del liquido pompato - Max temperature of the liquid pumped - Temperature max du liquide pompé: *+40°C*

pH del liquido pompato - pH of the liquid pumped - pH du liquide pompé: 6÷*10*

Profondità d'immersione massima - Max immersion depth - Profondeur max d'immersion: *5 m*

Densità del liquido pompato - Liquid density - Densité du liquide pompé: *1,0 kg/dm³*

Immersione minima per servizio continuo - Min immersion depth for continuos service - Immersion minimum pour le service continu: *266 mm*

Passaggio libero - Free passage - Passage libre: *8 mm*

Numero massimo di avviamenti ora - Max number starts/hour - Nombres max de démarrage/heur: *20*

Livello di pressione acustica generato - Acoustic pressure level issued – Niveau de pression acoustique produit: *<70dB(A)*

MOTORE – MOTOR - MOTEUR

Motore elettrico asincrono a gabbia di scoiattolo in bagno d'olio.
Classe d'isolamento F - Grado di protezione IP68 - 2poli; 60Hz
Tensione di alimentazione e relativa variazione ammessa rispetto alla nominale:
MONOFASE: 230V ±6% con termoprotettore incorporato e interruttore a galleggiante
TRIFASE: 230V ±10% - 400V ±10%
Altre tensioni a richiesta

The electric motor is asynchronous with squirrel cage rotor in oil bath
Class of insulation F - Protection degree IP68 - 2pole; 60Hz
Main voltage values and relative tolerance in relation to the rated voltage value:
SINGLE-PHASE: 230V ±6% built-in overheating protection and float switch
THREE-PHASE : 230V ±10% - 400V ±10%
Other voltages on request

Moteur électrique asynchrone à cage d'écureuil à bain d'huile.
Classe d'isolation F - Degré de protection IP68 - 2poles; 60Hz
Tension d'alimentation et variation admissible par rapport à la tension nominale:
MONOPHASÉE : 230V ±6% avec thermoprotecteur incorporé et flotteur
TRIPHASÉE : 230V ±10% - 400V ±10%
D'autres tensions sont disponibles à la demande

ESECUZIONI A RICHIESTA – SPECIAL EXECUTION ON REQUEST – D'AUTRES VERSION A LA DEMANDE

Cavo di alimentazione lunghezza 10m secondo normativa EN 60335-2-41
Tenuta meccanica in Carburo di Silicio (SiC/SiC) -Riempimento con olio bianco alimentare
Frequenza 50Hz (vedere catalogo specifico) - Altre tensioni

10m cable length in accordance with EN 60335-2-41
Silicon carbide (SiC/SiC) mechanical seal- With food grade white oil
Frequency 50 Hz (see specific catalogue) - Other voltages

Longeur du cable d' alimentation 10m selon la règle EN 60335-2-41
Garniture mécanique en Carbure de silicium (SiC/SiC)
Remplissage avec huile blanche alimentaire
Fréquence 50Hz (voir le catalogue spécifique) - D'autres tensions

CARATTERISTICHE TECNICHE – TECHNICAL SPECIFICATIONS – CARACTÉRISTIQUES TECHNIQUES

MODELLO MODEL	P1	P2		TENSIONE VOLTAGE	CORRENTE POWER	CONDENSATORE CAPACITOR		CAVO CABLE	PESO WEIGHT
	Kw	*Kw*	*HP*	*V*	*A*	*µF*	*V*	*M*	*Kg*
6XM	0.72	0.60	0.80	230 (1~)	3.7	10	450	5	11
8XM	0.88	0.70	0.95	230 (1~)	4.8	14	450	5	14
8XT	0.88	0.70	0.95	230/400 (3~)	3.1/1.8	-	-	5	14

CAMPO DI PRESTAZIONI - PERFORMANCE RANGE - PERFORMACES

		PORTATA – CAPACITY - DÉBIT											
	l/s	0	0,5	1	1,5	2	2,5	3,0	3,5	4,0	4,5	5,0	5,5
	m3/h	0	1,8	3,6	5,4	7,2	9,0	10,8	12,6	14,4	16,2	18,0	19,8
	l/min	0	30	60	90	120	150	180	210	240	270	300	330
MODELLO	**CURVA** *N°*	**PREVALENZA – HEAD – HAUTER** *m*											
6XM	1	8,8	8,3	7,9	7,3	6,7	6,0	5,2	4,5	3,6	2,8	1,9	-
8XM	2	11,2	10,4	9,8	9,0	9,4	7,3	6,4	5,5	4,8	3,9	3,0	2,2
8XT													

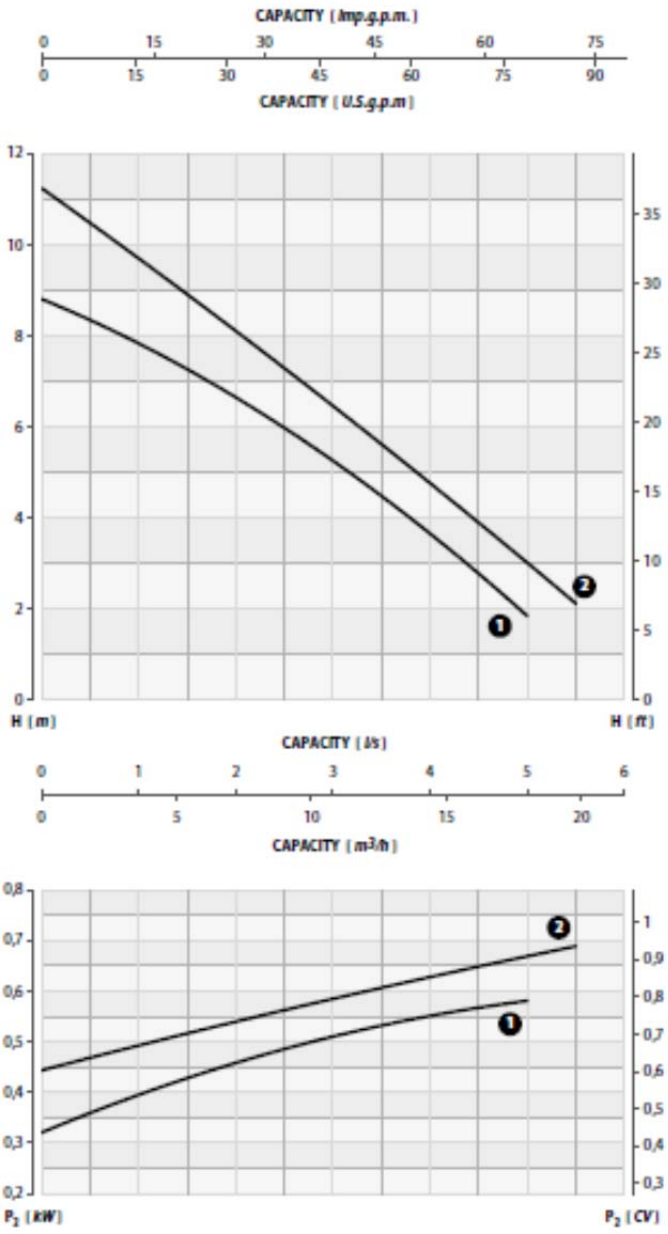

Tolleranza sulle prestazioni secondo norme UNI EN ISO 9906 - Livello 2

Performance tolerance in according to UNI/ISO 9906 Grade 2

Tolletance sur les performance sélon les régles UNI EN ISO 9906 – Niveau 2

DIMENSIONI DI INSTALLAZIONE - INSTALLATION DIMENSIONS - DIMENSIONS D'INSTALLATION

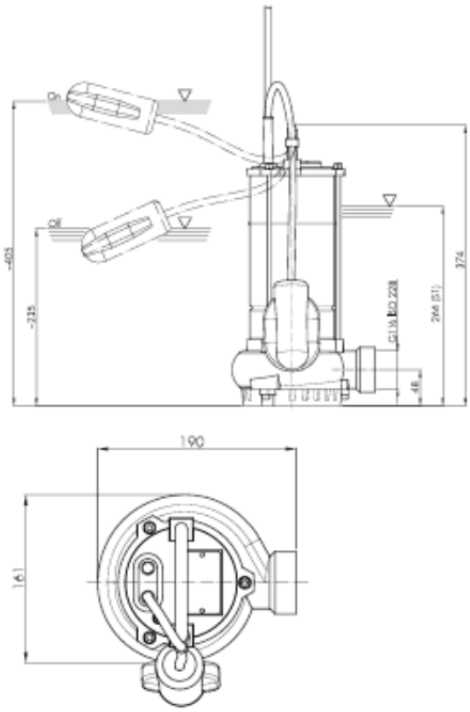

INSTALLAZIONE TRASPORTABILE – PORTABLE INSTALLATION – INSTALLATION TRANSPORTABLE

Per impieghi di emergenza con attacco per tubo flessibile e per installazione libera nel pozzo di raccolta.

Trasportable as emergency pump with connection to the hose and for free installation in the well.

Pour les services d'urgence avec coude de refoulement pour tuyau flexible et pour l'installation libre dans le puisard.

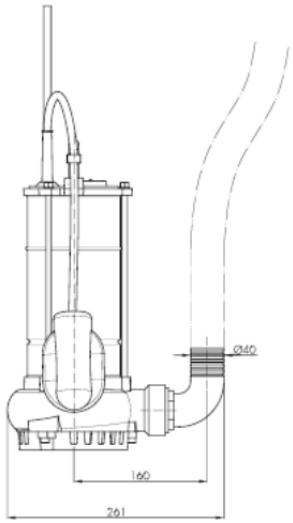

SERIE HYDRO HYDRO SERIES SÉRIE HYDRO	GIRANTE APERTA OPEN IMPELLER ROUE OUVERTE	60HZ
9XM – 9XT 11XM – 11XT	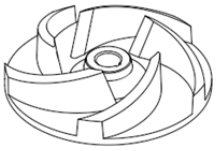	**2 POLI 2 POLE 2 POLES**

IMPIEGHI – USE - UTILISATION

Elettropompe sommergibili adatte al prosciugamento di acque chiare e torbide. Possono essere utilizzate come pompe portatili di pronto impiego sia per uso cantiere, pozzetti di scantinati, sia per installazioni fisse con quadro di comando.

Submersible electric pumps suitable for the lifting of clear and dirty water. They can be used as portable pumps either in building yards, basement tanks or for fixed installation with electric panel and float switch.

Electropompes submersibles indiquées pour le drainage d'eaux claires et troubles. Elles peuvent être employees comme pompes portables prêtes à l'usage soit en chantiers et puisards, soit pour les installations fixes avec coffret de commande.

MATERIALI – MATERIALS – MATERIAUX DE CONSTRUCTION

Coperchio – Cover - Couvercle
Ghisa – Cast iron – Fonte en : EN GJL 200 (UNI EN 1561)

Corpo pompa - Pump housing - Corps de la pompe
Ghisa – Cast iron – Fonte en : EN GJL 200 (UNI EN 1561)

Filtro – Strainer – Crépine
Acciaio INOX AISI 304 - Stainless steel AISI 304 - Acier INOX AISI 304

Girante – Impeller - Roue
Ghisa – Cast iron – Fonte en : EN GJL 200 (UNI EN 1561)

Tenuta lato motore - Seal motor side - Guarniture côté moteur
Anello di tenuta - Seal ring - Bague d'étancheité

Tenuta meccanica lato pompa - Mechanical seal impeller side - Garniture mécanique côté pompe
Carburo di Silicio/Carburo di Silicio (SiC/SiC) - Silicon Carbide / Silicon Carbide (SiC/SiC) - Carbure de Silicium/Carbure de Silicium (SiC/SiC)

Alloggio statore - Motor housing - Carcasse moteur
Acciaio INOX AISI 304 - Stainless steel AISI 304 - Acier INOX AISI 304

Albero motore - Motor shaft - Arbre moteur
Acciaio INOX AISI 420 - Stainless steel AISI 420 - Acier INOX AISI 420

Bulloneria - Bolts and nuts - Visserie
Acciaio INOX Classe A2 - Stainless steel Grade A2 - Acier INOX Classe A2

Cavo di alimentazione – Cable - Câble électrique
5 metri tipo H07RN-F - 5 meters type H07RN-F - 5 mètres type H07RN-F

Versioni monofase HYDRO 9XM con cavo 3G1mm² e spina SCHUKO (CEE 7/VII)
Versioni monofase HYDRO 11XM con cavo 4G1,5mm² , cassetta porta condensatore e spina SCHUKO (CEE 7/VII)

Versioni trifase con cavo 4G1mm²

Single-phase HYDRO 9XM with 3G1mm² cable and SCHUKO (CEE 7/VII) plug
Single-phase HYDRO 11XM with 4G1,5mm² cable, capacitor box and SCHUKO (CEE 7/VII) plug

Three-phase with 4G1mm² cable

Versions monophasée HYDRO 9XM avec câble 3G1mm² et fiche SCHUKO (CEE 7/VII)
Versions monophasée HYDRO 11XM avec câble G1,5mm², boîte porte condensateur et fiche SCHUKO (CEE 7/VII)

Versions triphasée avec câble 4G1mm²

LIMITI D'IMPIEGO – LIMITS OF USE – LIMITES D'UTILISATION

Temperatura massima del liquido pompato - Max temperature of the liquid pumped - Temperature max du liquide pompé: *+40°C*

pH del liquido pompato - pH of the liquid pumped - pH du liquide pompé: 6÷*10*

Profondità d'immersione massima - Max immersion depth - Profondeur max d'immersion: *5 m*

Densità del liquido pompato - Liquid density - Densité du liquide pompé: *1,0 kg/dm³*

Immersione minima per servizio continuo - Min immersion depth for continuos service - Immersion minimum pour le service continu: *329 mm*

Passaggio libero - Free passage - Passage libre: 6 *mm*

Numero massimo di avviamenti ora - Max number starts/hour - Nombres max de démarrage/heur: *20*

Livello di pressione acustica generato - Acoustic pressure level issued – Niveau de pression acoustique produit: *<70dB(A)*

MOTORE – MOTOR - MOTEUR

Motore elettrico asincrono a gabbia di scoiattolo in bagno camera secca.
Classe d'isolamento F - Grado di protezione IP68 - 2poli; 60Hz
Tensione di alimentazione e relativa variazione ammessa rispetto alla nominale:
MONOFASE: 230V ±6% con termoprotettore incorporato e interruttore a galleggiante
TRIFASE: 230V ±10% - 400V ±10%
Altre tensioni a richiesta

The electric motor is asynchronous with squirrel cage rotor in dry chamber.
Class of insulation F - Protection degree IP68 - 2pole; 60Hz
Main voltage values and relative tolerance in relation to the rated voltage value:
SINGLE-PHASE: 230V ±6% built-in overheating protection and float switch
THREE-PHASE : 230V ±10% - 400V ±10%
Other voltages on request

Moteur électrique asynchrone à cage d'écureuil en chembre sèche.
Classe d'isolation F - Degré de protection IP68 - 2poles; 60Hz
Tension d'alimentation et variation admissible par rapport à la tension nominale:
MONOPHASÉE : 230V ±6% avec thermoprotecteur incorporé et flotteur
TRIPHASÉE : 230V ±10% - 400V ±10%
D'autres tensions sont disponibles à la demande

ESECUZIONI A RICHIESTA – SPECIAL EXECUTION ON REQUEST – D'AUTRES VERSION A LA DEMANDE

Cavo di alimentazione lunghezza 10m secondo normativa EN 60335-2-41
Condensatore all'esterno con cavo 4G1mm²
Frequenza 50Hz (vedere catalogo specifico)
Altre tensioni - Riempimento con olio bianco alimentare

10m cable length in accordance with EN 60335-2-41
External capacitor with 4G1mm² cable Frequency 50 Hz (see specific catalogue)
Other voltages - With food grade white oil

Longeur du cable d' alimentation 10m selon la règle EN 60335-2-41
Condensateur à l'extérieur avec câble 4G1mm²
Fréquence 50Hz (voir le catalogue spécifique)
D'autres tensions - Remplissage avec huile blanche alimentair

CARATTERISTICHE TECNICHE – TECHNICAL SPECIFICATIONS – CARACTÉRISTIQUES TECHNIQUES

MODELLO MODEL	P1	P2		TENSIONE VOLTAGE	CORRENTE POWER	CONDENSATORE CAPACITOR		CAVO CABLE	PESO WEIGHT
	Kw	*Kw*	*HP*	*V*	*A*	*µF*	*V*	*M*	*Kg*
9XM	1.20	0.90	1.20	230 (1~)	5.6	20	450	5	18
9XT	1.20	0.90	1.20	230/400 (3~)	3.4/2.0	-	-	5	18
11XM	1.80	1.40	1.90	230 (1~)	8.8	25	450	5	20
11XT	1.80	1.40	1.90	230/400 (3~)	6.5/3.8	-	-	5	20

CAMPO DI PRESTAZIONI - PERFORMANCE RANGE - PERFORMACES

PORTATA – CAPACITY - DÉBIT															
l/s	0	1,0	1,5	2,0	2,5	3,0	3,5	4,0	4,5	5,0	6,0	7,0	8,0	9,0	10,0
m3/h	0	3,6	5,4	7,2	9,0	10,8	12,6	14,4	16,2	18,0	21,6	25,2	28,8	32,4	36,0
l/min	0	60	90	120	150	180	210	240	270	300	360	420	480	540	600

MODELLO	CURVA *N°*	PREVALENZA – HEAD – HAUTER *m*														
9XM	1	15,2	14,9	14,6	14,3	14,0	13,5	13,0	12,4	11,6	10,9	9,0	7,0	4,8	2,0	-
9XT																
11XM	2	19,8	18,7	18,1	17,6	17,0	16,4	15,6	15,0	14,2	13,5	11,8	9,6	7,2	4,5	1,5
11XT																

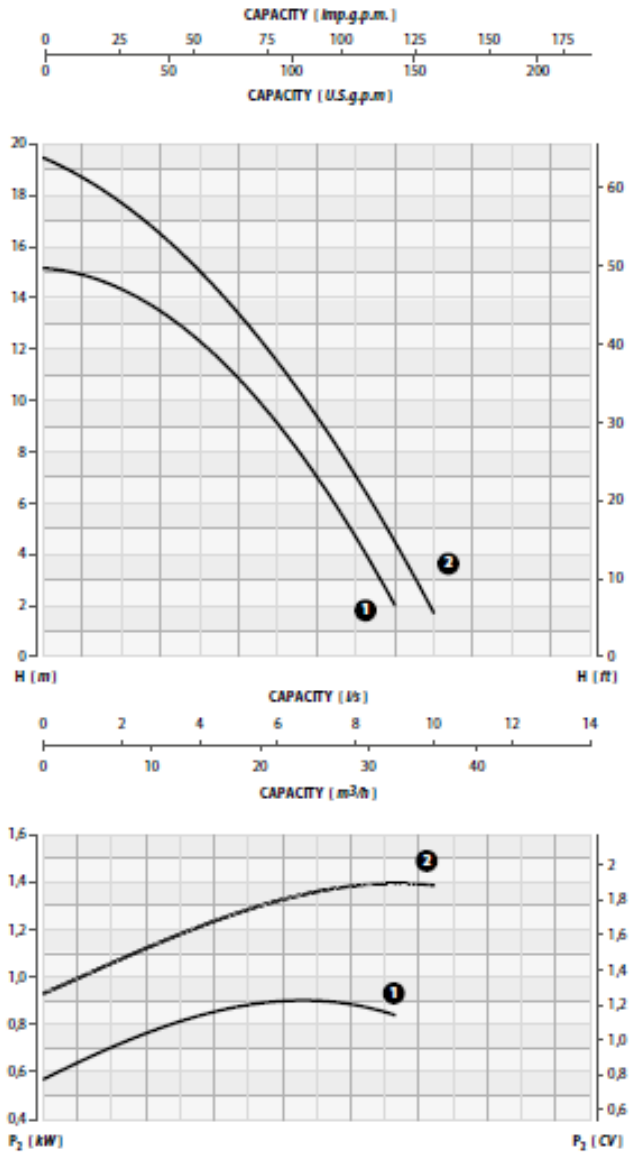

Tolleranza sulle prestazioni secondo norme UNI EN ISO 9906 - Livello 2
Performance tolerance in according to UNI/ISO 9906 Grade 2
Tolletance sur les performance sélon les régles UNI EN ISO 9906 – Niveau 2

DIMENSIONI DI INSTALLAZIONE - INSTALLATION DIMENSIONS - DIMENSIONS D'INSTALLATION

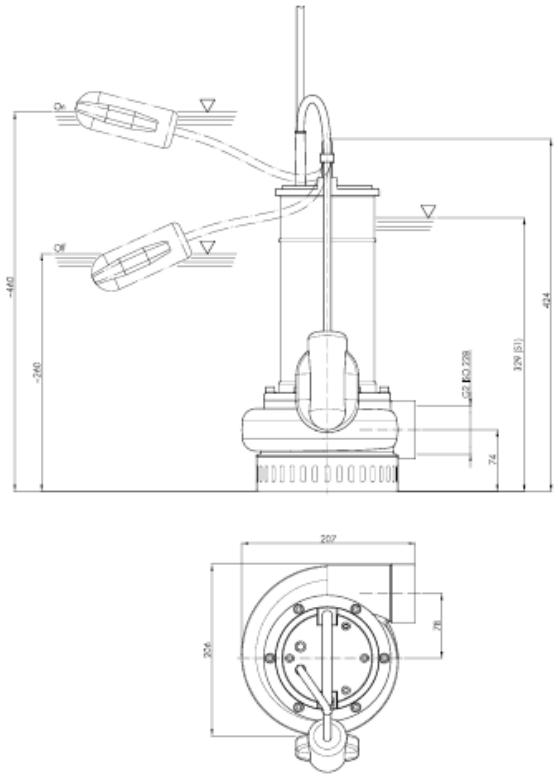

SERIE HYDRO HYDRO SERIES SÉRIE HYDRO	GIRANTE APERTA OPEN IMPELLER ROUE OUVERTE	60HZ
10M – 15T – 20M – 20T – 30T	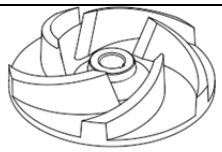	2 POLI 2 POLE 2 POLES

IMPIEGHI – USE - UTILISATION

Elettropompe sommergibili adatte al prosciugamento di acque chiare e torbide. Possono essere utilizzate come pompe portatili di pronto impiego sia per uso cantiere, pozzetti di scantinati, sia per installazioni fisse con quadro di comando.

Submersible electric pumps suitable for the lifting of clear and dirty water. They can be used as portable pumps either in building yards, basement tanks or for fixed installation with electric panel and float switch.

Electropompes submersibles indiquées pour le drainage d'eaux claires et troubles. Elles peuvent être employees comme pompes portables prêtes à l'usage soit en chantiers et puisards, soit pour les installations fixes avec coffret de commande.

MATERIALI – MATERIALS – MATERIAUX DE CONSTRUCTION

Coperchio – Cover - Couvercle

Lega di alluminio anticorodal - Anticorodal aluminium alloy - Alliage en aluminium anticorodal

Alloggio statore - Motor housing - Carcasse moteur

Lega di alluminio EN-AW 6060 - Aluminium alloy EN-AW 6060 - Alliage en aluminium EN-AW 6060

Corpo pompa - Pump housing - Corps de la pompe

Lega di alluminio anticorodal - Anticorodal aluminium alloy - Alliage en aluminium anticorodal

Filtro – Strainer – Crépine

Lega di alluminio anticorodal - Anticorodal aluminium alloy - Alliage en aluminium anticorodal

Piastra d'usura - Wear plate - Plaque d'usure

HYDRO 10M-15T acciaio INOX AISI 304 - Stainless steel AISI 304 - Acier INOX AISI 304

HYDRO 20M-20T-30T lega di alluminio anticorodal con rivestimento in gomma antiusura - anticorodal aluminium alloy with rubber coating - alliage en aluminium anticorodal avec revêtement en gomme anti-usure

Girante – Impeller - Roue

Ghisa – Cast iron – Fonte en : EN GJL 200 (UNI EN 1561)

Tenuta meccanica - Mechanical seal - Garniture mécanique

Carburo di Silicio/Carburo di Silicio (SiC/SiC) - Silicon Carbide / Silicon Carbide (SiC/SiC) - Carbure de Silicium/Carbure de Silicium (SiC/SiC)

Albero motore - Motor shaft - Arbre moteur

Acciaio INOX AISI 420 - Stainless steel AISI 420 - Acier INOX AISI 420

Bulloneria - Bolts and nuts - Visserie

Acciaio INOX A2 - Stainless steel A2 - Acier INOX A2

Cavo di alimentazione – Cable - Câble électrique

5 metri tipo H07RN-F - 5 meters type H07RN-F - 5 mètres type H07RN-F

Versioni monofase 10M con cavo 4G1,5mm², 15M-20M con cavo 4G2.5 mm², e cassetta porta condensatore e spina SCHUKO (CEE 7/VII)

Versioni trifase con cavo 4G1,5mm²

Single-phase 10M with 4G1,5mm² cable, 20M with 4G2.5mm² cable, capacitor box and SCHUKO (CEE 7/VII) plug

Three-phase with 4G1,5mm² cable

Versions monophasée 10M avec câble 4G1,5mm², 20M avec câble 4G2.5mm² boîte porte condensateur et fiche *SCHUKO (CEE 7/VII)*

Versions triphasée avec câble 4G1,5mm²

LIMITI D'IMPIEGO – LIMITS OF USE – LIMITES D'UTILISATION

Temperatura massima del liquido pompato - Max temperature of the liquid pumped - Temperature max du liquide pompé: *+40°C*

pH del liquido pompato - pH of the liquid pumped - pH du liquide pompé: 5÷*8*

Profondità d'immersione massima - Max immersion depth - Profondeur max d'immersion: 20 *m*

Densità del liquido pompato - Liquid density - Densité du liquide pompé: *1,0 kg/dm³*

Immersione minima per servizio continuo - Min immersion depth for continuos service - Immersion minimum pour le service continu: *Vedi disegno - See drawing - Voir le dessin*

Passaggio libero - Free passage - Passage libre: 6 *mm*

Numero massimo di avviamenti ora - Max number starts/hour - Nombres max de démarrage/heur: *20*

Livello di pressione acustica generato - Acoustic pressure level issued – Niveau de pression acoustique produit: *<70dB(A)*

MOTORE – MOTOR - MOTEUR

Motore elettrico asincrono a gabbia di scoiattolo in bagno d'olio.
Classe d'isolamento F - Grado di protezione IP68 - 2poli; 60Hz
Tensione di alimentazione e relativa variazione ammessa rispetto alla nominale:
MONOFASE: 230V ±6% con termoprotettore incorporato e interruttore a galleggiante
TRIFASE: 230V ±10% - 400V ±10%
Altre tensioni a richiesta

The electric motor is asynchronous with squirrel cage rotor in oil bath
Class of insulation F - Protection degree IP68 - 2pole; 60Hz
Main voltage values and relative tolerance in relation to the rated voltage value:
SINGLE-PHASE: 230V ±6% built-in overheating protection and float switch
THREE-PHASE : 230V ±10% - 400V ±10%
Other voltages on request

Moteur électrique asynchrone à cage d'écureuil à bain d'huile.
Classe d'isolation F - Degré de protection IP68 - 2poles;60Hz
Tension d'alimentation et variation admissible par rapport à la tension nominale:
MONOPHASÉE : 230V ±6% avec thermoprotecteur incorporé et flotteur
TRIPHASÉE : 230V ±10% - 400V ±10%
D'autres tensions sont disponibles à la demande

ESECUZIONI A RICHIESTA – SPECIAL EXECUTION ON REQUEST – D'AUTRES VERSION A LA DEMANDE

Cavo di alimentazione lunghezza 10m secondo normativa EN 60335-2-41
Frequenza 50Hz (vedere catalogo specifico)
Altre tensioni - Riempimento con olio bianco alimentare

10m cable length in accordance with EN 60335-2-41
Frequency 50 Hz (see specific catalogue)
Other voltages - With food grade white oil

Longeur du cable d' alimentation 10m selon la règle EN 60335-2-41
Fréquence 50Hz (voir le catalogue spécifique)
D'autres tensions - Remplissage avec huile blanche alimentair

CARATTERISTICHE TECNICHE – TECHNICAL SPECIFICATIONS – CARACTÉRISTIQUES TECHNIQUES

MODELLO MODEL	P1	P2		TENSIONE VOLTAGE	CORRENTE POWER	CONDENSATORE CAPACITOR		CAVO CABLE	PESO WEIGHT
	Kw	*Kw*	*HP*	*V*	*A*	*µF*	*V*	*M*	*Kg*
10M	1.40	1.00	1.36	230 (1~)	7.2	25	450	5	20
15T	1.70	1.10	1.50	230/400 (3~)	5.2/3.0	-	-	5	20
20M	2.40	1.80	2.40	230 (1~)	14.0	30	450	5	27
20T	2.40	1.80	2.40	230/400 (3~)	8.0/4.6	-	-	5	25
30T	2.90	2.20	3.00	230/400 (3~)	8.7/5.0	-	-	5	26

CAMPO DI PRESTAZIONI - PERFORMANCE RANGE – PERFORMACES

	PORTATA – CAPACITY - DÉBIT																
	l/s	0	1	2	3	4	5	6	7	8	9	10	11	12	13	14	15
	m3/h	0	3,6	7,2	10,8	14,4	18,0	21,6	25,2	28,8	32,4	36,0	39,6	43,2	46,8	50,4	54,0
	l/min	0	60	120	180	240	300	360	420	480	540	600	660	720	780	840	900
MODELLO	**CURVA** *N°*	**PREVALENZA – HEAD – HAUTER** *m*															
10M	1	16,0	15,0	14,0	12,0	10,5	8,2	3,0	-	-	-	-	-	-	-	-	-
15T	2	20,0	18,5	17,0	16,0	14,0	12,0	8,3	4,7	-	-	-	-	-	-	-	-
20M 20T	3	18,1	17,8	17,1	16,9	16,0	15,4	14,7	13,9	13,0	11,7	10,0	8,5	6,8	4,0	2,0	-
30T	4	21,8	21,1	20,7	19,9	19,2	18,2	17,5	16,6	15,5	14,2	13,1	11,8	10,1	9,0	7,5	6

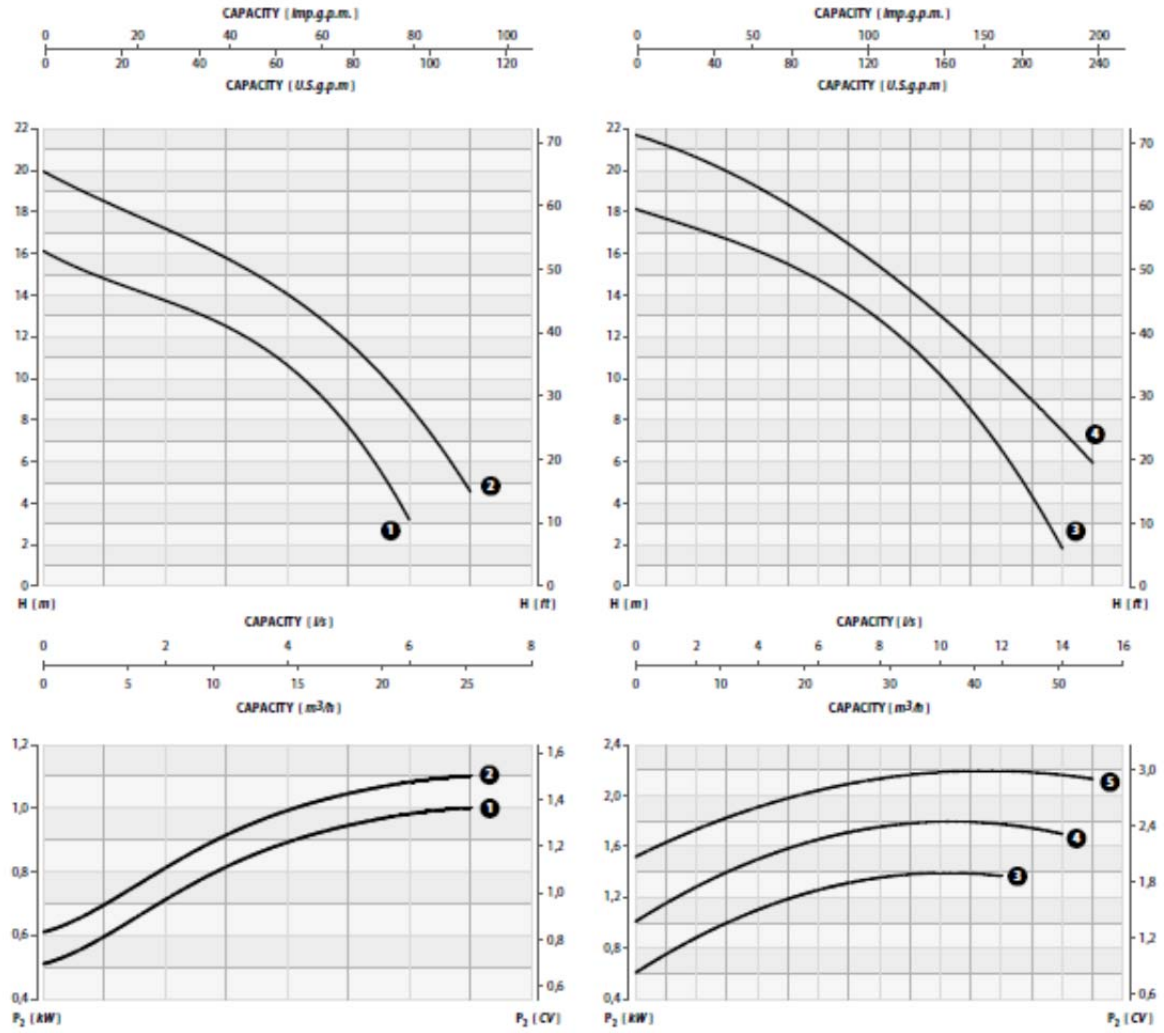

Tolleranza sulle prestazioni secondo norme UNI EN ISO 9906 - Livello 2
Performance tolerance in according to UNI/ISO 9906 Grade 2
Tolletance sur les performance sélon les régles UNI EN ISO 9906 – Niveau 2

DIMENSIONI DI INSTALLAZIONE - INSTALLATION DIMENSIONS - DIMENSIONS D'INSTALLATION

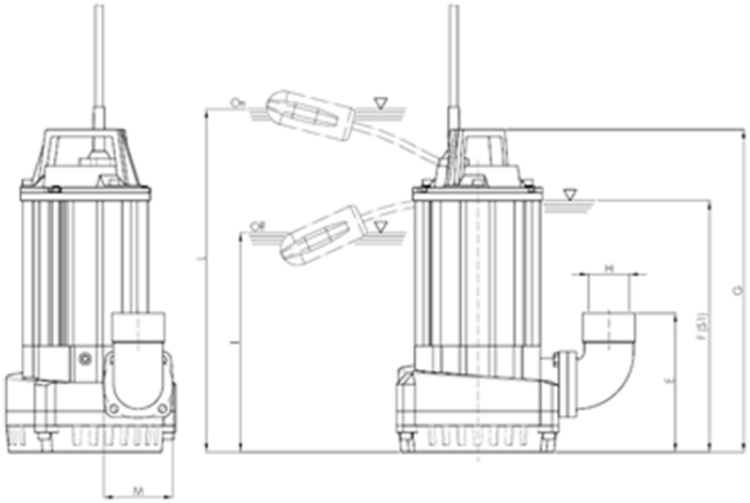

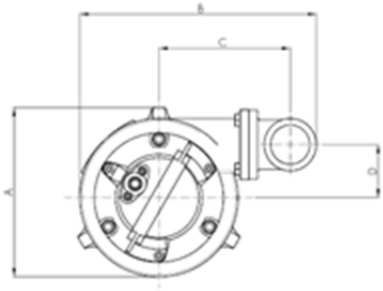

	A	B	C	D	E	F	G	H	I	L	M
10M 10T 15T	190	290	175	60	162	290	390	G1½			75
15M 20M 20T 30T	233	326	180	73	190	345	445	G2			95
10M/G	190	290	175	60	162	290	390	G1½	~230	~640	75
15M/G 20M/G	233	326	180	73	190	345	485	G2	~240	~530	95

SERIE HYDRO HYDRO SERIES SÉRIE HYDRO	DOPPIA GIRANTE APERTA DOUBLE OPEN IMPELLER DOUBLE ROUE OUVERTE	60HZ
15MAP 20MAP – 20TAP	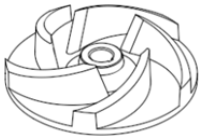	2 POLI 2 POLE 2 POLES

IMPIEGHI – USE - UTILISATION

Elettropompe sommergibili adatte al prosciugamento di acque chiare e torbide. Possono essere utilizzate come pompe portatili di pronto impiego sia per uso cantiere, pozzetti di scantinati, sia per installazioni fisse con quadro di comando.

Submersible electric pumps suitable for the lifting of clear and dirty water. They can be used as portable pumps either in building yards, basement tanks or for fixed installation with electric panel and float switch.

Electropompes submersibles indiquées pour le drainage d'eaux claires et troubles. Elles peuvent être employees comme pompes portables prêtes à l'usage soit en chantiers et puisards, soit pour les installations fixes avec coffret de commande.

MATERIALI – MATERIALS – MATERIAUX DE CONSTRUCTION

Coperchio – Cover - Couvercle
Lega di alluminio anticorodal - Anticorodal aluminium alloy - Alliage en aluminium anticorodal

Alloggio statore - Motor housing - Carcasse moteur
Lega di alluminio EN-AW 6060 – Aluminium alloy EN-AW 6060 - Alliage en aluminium EN-AW 6060

Corpo pompa - Pump housing - Corps de la pompe
Lega di alluminio anticorodal - Anticorodal aluminium alloy - Alliage en aluminium anticorodal

Filtro – Strainer – Crépine
Lega di alluminio anticorodal - Anticorodal aluminium alloy - Alliage en aluminium anticorodal

Piastra d'usura - Wear plate - Plaque d'usure
Acciaio INOX AISI 304 - Stainless steel AISI 304 - Acier INOX AISI 304

Girante – Impeller - Roue
Ghisa – Cast iron – Fonte en : EN GJL 200 (UNI EN 1561)

Tenuta meccanica - Mechanical seal - Garniture mécanique
Carburo di Silicio/Carburo di Silicio (SiC/SiC) - Silicon Carbide / Silicon Carbide (SiC/SiC) - Carbure de Silicium/Carbure de Silicium (SiC/SiC)

Albero motore - Motor shaft - Arbre moteur
Acciaio INOX AISI 431 - Stainless steel AISI 431 - Acier INOX AISI 431

Bulloneria - Bolts and nuts - Visserie
Acciaio INOX A2 - Stainless steel A2 - Acier INOX A2

Cavo di alimentazione – Cable - Câble électrique
10 metri tipo H07RN-F - 10 meters type H07RN-F - 10 mètres type H07RN-F

Versioni monofase con cavo 4G2,5mm², cassetta porta condensatore e spina SCHUKO (CEE 7/VII)
Versioni trifase con cavo 4G1,5mm²

Single-phase with 4G2,5mm² cable capacitor box and SCHUKO (CEE 7/VII) plug
Three-phase with 4G1,5mm² cable

Versions monophasée avec câble 4G2,5mm² boîte porte condensateur et fiche SCHUKO (CEE 7/VII)
Versions triphasée avec câble 4G1,5mm²

LIMITI D'IMPIEGO – LIMITS OF USE – LIMITES D'UTILISATION

Temperatura massima del liquido pompato - Max temperature of the liquid pumped - Temperature max du liquide pompé: *+40°C*

pH del liquido pompato - pH of the liquid pumped - pH du liquide pompé: 5÷*8*

Profondità d'immersione massima - Max immersion depth - Profondeur max d'immersion: 20 *m*

Densità del liquido pompato - Liquid density - Densité du liquide pompé: *1,0 kg/dm³*

Immersione minima per servizio continuo - Min immersion depth for continuos service - Immersion minimum pour le service continu: *331mm*

Passaggio libero - Free passage - Passage libre: 6 *mm*

Numero massimo di avviamenti ora - Max number starts/hour - Nombres max de démarrage/heur: *20*

Livello di pressione acustica generato - Acoustic pressure level issued – Niveau de pression acoustique produit: *<70dB(A)*

MOTORE – MOTOR - MOTEUR

Motore elettrico asincrono a gabbia di scoiattolo in bagno d'olio.
Classe d'isolamento F - Grado di protezione IP68 - 2poli; 60Hz
Tensione di alimentazione e relativa variazione ammessa rispetto alla nominale:
MONOFASE: 230V ±6% con termoprotettore incorporato e interruttore a galleggiante
TRIFASE: 230V ±10% - 400V ±10%
Altre tensioni a richiesta

The electric motor is asynchronous with squirrel cage rotor in oil bath
Class of insulation F - Protection degree IP68 - 2pole; 60Hz
Main voltage values and relative tolerance in relation to the rated voltage value:
SINGLE-PHASE: 230V ±6% built-in overheating protection and float switch
THREE-PHASE : 230V ±10% - 400V ±10%
Other voltages on request

Moteur électrique asynchrone à cage d'écureuil à bain d'huile.
Classe d'isolation F - Degré de protection IP68 - 2poles; 60Hz
Tension d'alimentation et variation admissible par rapport à la tension nominale:
MONOPHASÉE : 230V ±6% avec thermoprotecteur incorporé et flotteur
TRIPHASÉE : 230V ±10% - 400V ±10%
D'autres tensions sont disponibles à la demande

ESECUZIONI A RICHIESTA – SPECIAL EXECUTION ON REQUEST – D'AUTRES VERSION A LA DEMANDE

Frequenza 50Hz (vedere catalogo specifico)
Altre tensioni - Riempimento con olio bianco alimentare

Frequency 50 Hz (see specific catalogue)
Other voltages - With food grade white oil

Fréquence 50Hz (voir le catalogue spécifique)
D'autres tensions - Remplissage avec huile blanche alimentair

CARATTERISTICHE TECNICHE – TECHNICAL SPECIFICATIONS – CARACTÉRISTIQUES TECHNIQUES

MODELLO MODEL	P1	P2		TENSIONE VOLTAGE	CORRENTE POWER	CONDENSATORE CAPACITOR		CAVO CABLE	PESO WEIGHT
	Kw	*Kw*	*HP*	*V*	*A*	*µF*	*V*	*M*	*Kg*
15MAP	2.20	1.40	1.90	230 (1~)	12.0	25	450	10	22
20MAP	2.40	1.80	2.40	230 (1~)	14.0	30	450	10	25
20TAP	2.40	1.80	2.40	230/400 (3~)	8.0/4.6	-	-	10	22

CAMPO DI PRESTAZIONI - PERFORMANCE RANGE – PERFORMACES

	PORTATA – CAPACITY - DÉBIT								
	l/s	0	1,0	2,0	3,0	4,0	5,0	6,0	7,0
	m3/h	0	3,6	7,2	10,8	14,4	18,0	21,6	25,2
	l/min	0	60	120	180	240	300	360	420
MODELLO	CURVA *N°*	PREVALENZA – HEAD – HAUTER *m*							
15MAP	1	28,0	25,5	22,0	17,0	12,1	7	1,5	-
20MAP / 20TAP	2	32,0	30,0	26,9	22,5	17,5	11,0	5	-

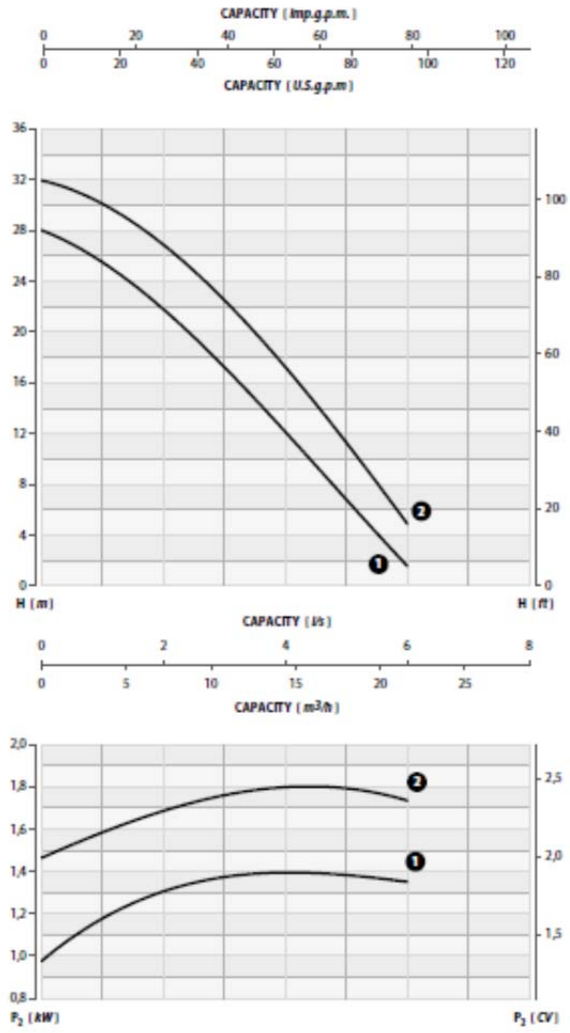

Tolleranza sulle prestazioni secondo norme UNI EN ISO 9906 - Livello 2
Performance tolerance in according to UNI/ISO 9906 Grade 2
Tolletance sur les performance sélon les régles UNI EN ISO 9906 – Niveau 2

DIMENSIONI DI INSTALLAZIONE - INSTALLATION DIMENSIONS - DIMENSIONS D'INSTALLATION

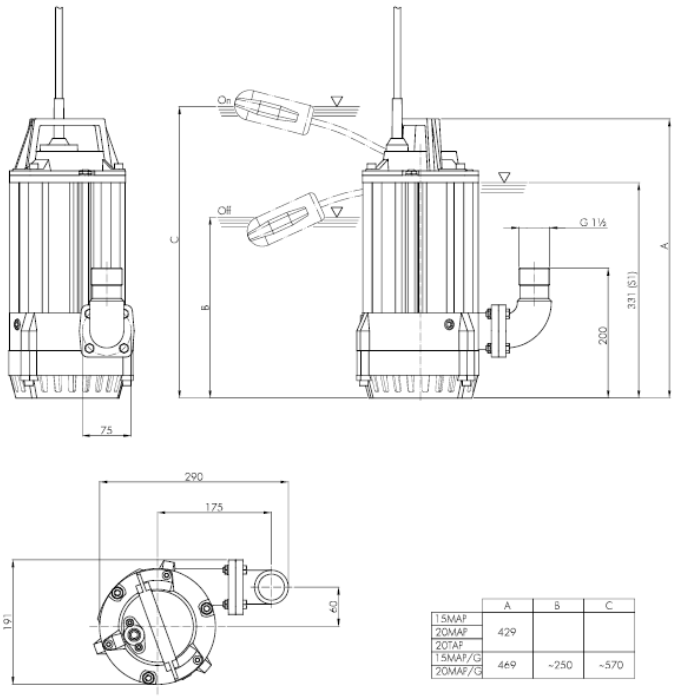

	A	B	C
15MAP	429		
20MAP			
20TAP			
15MAP/G	469	~250	~570
20MAP/G			

SERIE HYDRO HYDRO SERIES SÉRIE HYDRO	GIRANTE APERTA OPEN IMPELLER ROUE OUVERTE	60HZ
40T – 50T	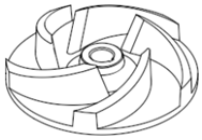	2 POLI 2 POLE 2 POLES

IMPIEGHI – USE - UTILISATION

Elettropompe sommergibili adatte al drenaggio di acque chiare e torbide. Idonee all'impiego in cantieri edili e nel pompaggio di liquidi anche abrasivi. Per la loro maneggevolezza possono essere trasportate facilmente.

Submersible electric pumps suitable for the lifting of clear and dirty water. They are especially used in building yards and for pumping abrasive liquids. Owing to their maneuverability they can be easily moved.

Electropompes submersibles indiquées pour le drainage d'eaux claires et troubles. Elles sont indiquées pour être employées dans les chantiers pour le pompage de liquids abrasifs. Pour leur maniabilité elles peuvent être facilement transportées.

MATERIALI – MATERIALS – MATERIAUX DE CONSTRUCTION

Coperchio – Cover - Couvercle

Lega di alluminio anticorodal - Anticorodal aluminium alloy - Alliage en aluminium anticorodal

Alloggio statore - Motor housing - Carcasse moteur

Lega di alluminio anticorodal - Anticorodal aluminium alloy - Alliage en aluminium anticorodal

Corpo pompa - Pump housing - Corps de la pompe

Lega di alluminio anticorodal - Anticorodal aluminium alloy - Alliage en aluminium anticorodal

Filtro – Strainer – Crépine

Acciaio INOX AISI 304 - Stainless steel AISI 304 - Acier INOX AISI 304

Piastra d'usura - Wear plate - Plaque d'usure

Lega di alluminio anticordal con rivestimento in gomma antiusura - Anticorodal aluminium alloy with rubber coating - Alliage en aluminium anticorodal avec revêtement en gomme anti-usure

Girante – Impeller - Roue

HYDRO 1100: Ghisa – Cast iron – Fonte en : EN GJL 200 (UNI EN 1561)

HYDRO 40T-50T: Acciaio inox martensitico - Martensitic stainless steel - Acier INOX MARTENSITIQUE

Tenuta meccanica lato motore - Mechanical seal motor side - Garniture mécanique côté moteur

Ceramica/Grafite - Ceramics/Graphite - Céramique/Graphite

Tenuta meccanica lato pompa - Mechanical seal impeller side - Garniture mécanique côté pompe

Carburo di Silicio/Carburo di Silicio (SiC/SiC) - Silicon Carbide / Silicon Carbide (SiC/SiC) - Carbure de Silicium/Carbure de Silicium (SiC/SiC)

Albero motore - Motor shaft - Arbre moteur

Acciaio INOX AISI 420 - Stainless steel AISI 420 - Acier INOX AISI 420

Bulloneria - Bolts and nuts - Visserie

Acciaio INOX Classe A2 - Stainless steel Grade A2 - Acier INOX Classe A2

Cavo di alimentazione – Cable - Câble électrique

10 metri tipo H07RN-F - 10 meters type H07RN-F - 10 mètres type H07RN-F

HYDRO 40T con cavo 4G1,5mm²
HYDRO 50T con cavo 4G2,5mm²

HYDRO 40T with cable 4G1,5mm²
HYDRO 50T with cable 4G2,5mm²

HYDRO 40T avec câble 4G1,5mm²
HYDRO 50T avec câble 4G2,5mm²

LIMITI D'IMPIEGO – LIMITS OF USE – LIMITES D'UTILISATION

Temperatura massima del liquido pompato - Max temperature of the liquid pumped - Temperature max du liquide pompé: *+40°C*

pH del liquido pompato - pH of the liquid pumped - pH du liquide pompé: *5÷8*

Profondità d'immersione massima - Max immersion depth - Profondeur max d'immersion: 20 *m*

Densità del liquido pompato - Liquid density - Densité du liquide pompé: *1,1 kg/dm³*

Immersione minima per servizio continuo - Min immersion depth for continuos service - Immersion minimum pour le service continu: *457mm*

Passaggio libero - Free passage - Passage libre: 6 *mm*

Numero massimo di avviamenti ora - Max number starts/hour - Nombres max de démarrage/heur: *20*

Livello di pressione acustica generato - Acoustic pressure level issued – Niveau de pression acoustique produit: *<70dB(A)*

MOTORE – MOTOR - MOTEUR

Motore elettrico asincrono a gabbia di scoiattolo in camera secca.
Classe d'isolamento F - Grado di protezione IP68 - 2poli; 60Hz
Tensione di alimentazione e relativa variazione ammessa rispetto alla nominale:
MONOFASE: 230V ±6% - TRIFASE: 230V ±10% - 400V ±10%
Altre tensioni a richiesta

The electric motor is asynchronous with squirrel cage rotor in dry chamber.
Class of insulation F - Protection degree IP68 - 2pole; 60Hz
Main voltage values and relative tolerance in relation to the rated voltage value:
SINGLE-PHASE: 230V ±6% - THREE-PHASE: 230V ±10% - 400V ±10%
Other voltages on request.

Moteur électrique asynchrone à cage d'écureuil en chambre sèche.
Classe d'isolation F - Degré de protection IP68 - 2poles; 60Hz
Tension d'alimentation et variation admissible par rapport à la tension nominale:
MONOPHASÉE : 230V ±6% - TRIPHASÉE : 230V ±10% - 400V ±10%
D'autres tensions sont disponibles à la demande.

ESECUZIONI A RICHIESTA – SPECIAL EXECUTION ON REQUEST – D'AUTRES VERSION A LA DEMANDE

Con spina trifase (IEC 60309-2) secondo normativa EN 60335-2-41
Con rivestimento in materiale composito antiusura*
Frequenza 50Hz (vedere catalogo specifico) - Altre tensioni
* Possibile variazione delle prestazioni idrauliche

With industrial plug (IEC 60309-2) in accordance with EN 60335-2-41
With coating in composite material for wear protection*
Frequency 50 Hz (see specific catalogue) - Other voltages
* Possible variations of the hydraulic performance

Avec fiche triphasée (IEC 60309-2) selon les rèples EN 60335-2-41
Avec revêtement en matériel composite anti-usure*
Fréquence 50Hz (voir le catalogue spécifique) - D'autres tensions
* Variation possible des performances hydrauliques

CARATTERISTICHE TECNICHE – TECHNICAL SPECIFICATIONS – CARACTÉRISTIQUES TECHNIQUES

MODELLO MODEL	P1	P2		TENSIONE VOLTAGE	CORRENTE POWER	CONDENSATORE CAPACITOR		CAVO CABLE	PESO WEIGHT
	Kw	*Kw*	*HP*	*V*	*A*	*µF*	*V*	*M*	*Kg*
40T	4.70	3.50	4.70	400 (3~)	8.4	-	-	10	31
50T	6.20	4.10	5.50	400 (3~)	10.3	-	-	10	35

CAMPO DI PRESTAZIONI - PERFORMANCE RANGE – PERFORMACES

		PORTATA – CAPACITY - DÉBIT										
	l/s	0	2	4	6	8	10	12	15	20	25	28
	m3/h	0	7,2	14,4	21,3	28,8	36,0	43,2	54,0	72,0	90,0	100,8
	l/min	0	120	240	360	480	600	720	900	1200	1500	1680
MODELLO	**CURVA** *N°*	**PREVALENZA – HEAD – HAUTER** *m*										
N1100T												
40T	2	22	21,5	20,3	18,6	16,7	14,9	12,8	9,6	4,2	-	-
50T	3	25,3	24,7	23,6	22,5	20,8	19,2	17,8	15,5	11,1	5,3	-

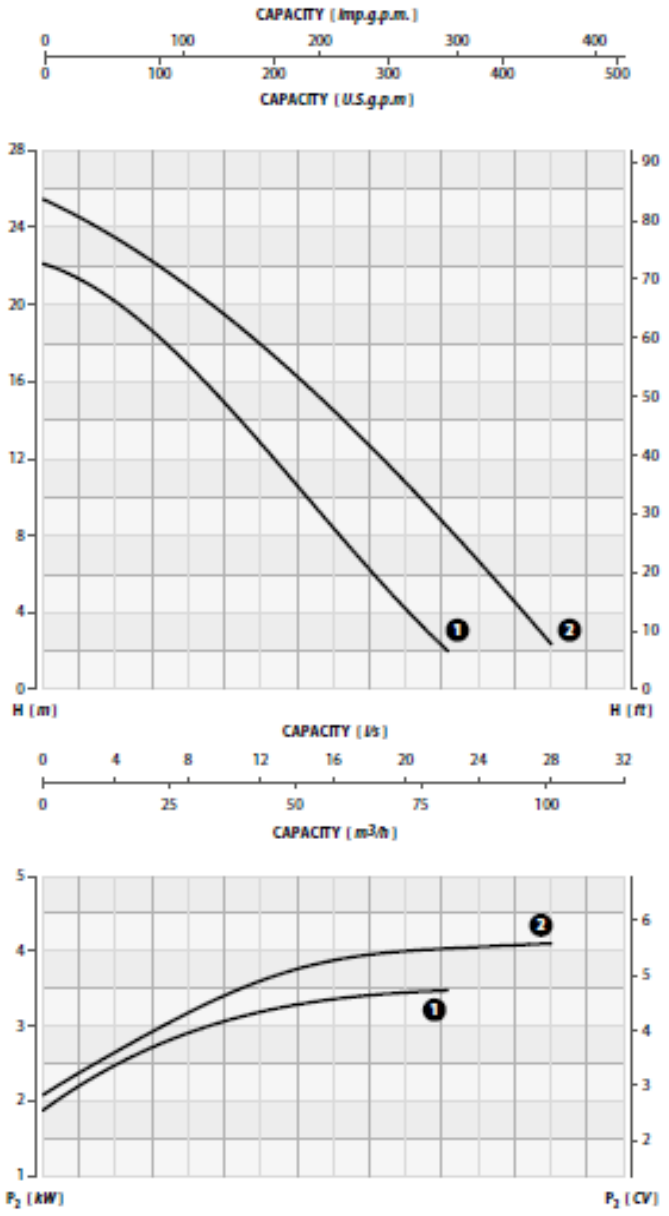

Tolleranza sulle prestazioni secondo norme UNI EN ISO 9906 - Livello 2
Performance tolerance in according to UNI/ISO 9906 Grade 2
Tolletance sur les performance sélon les régles UNI EN ISO 9906 – Niveau 2

DIMENSIONI DI INSTALLAZIONE - INSTALLATION DIMENSIONS - DIMENSIONS D'INSTALLATION

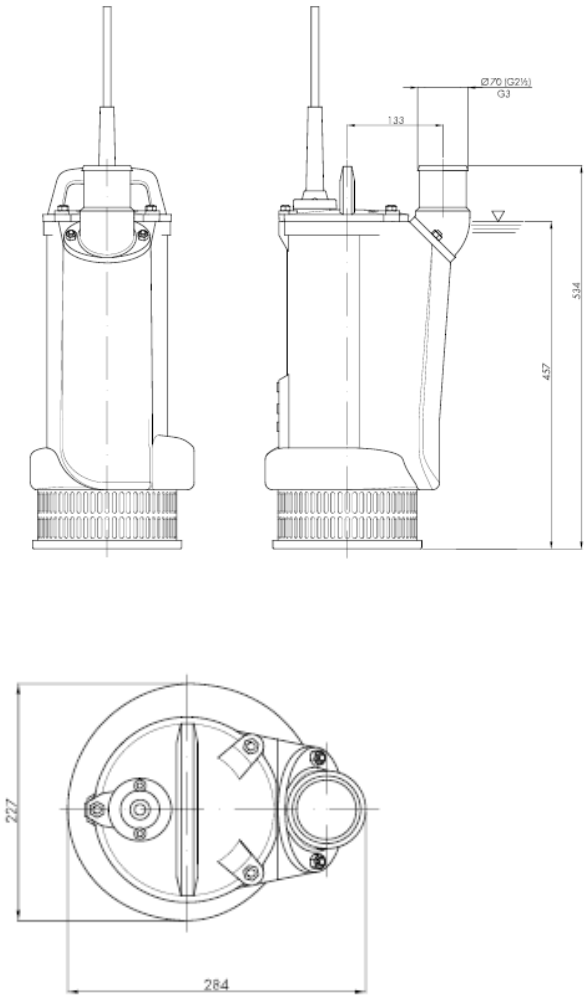

SERIE HYDRO HYDRO SERIES SÉRIE HYDRO	GIRANTE APERTA OPEN IMPELLER ROUE OUVERTE	60HZ
2400 – 3200 4200 – 4500	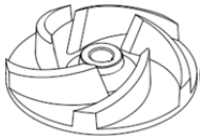	2 POLI 2 POLE 2 POLES

IMPIEGHI – USE - UTILISATION

Elettropompe sommergibili adatte al drenaggio di acque chiare e torbide. Idonee all'impiego in cantieri edili e nel pompaggio di liquidi anche abrasivi.

Submersible electric pumps suitable for the lifting of clear and dirty water. They are especially used in building yards and for pumping abrasive liquids.

Electropompes submersibles indiquées pour le drainage d'eaux claires et troubles. Elles sont indiquées pour être employées dans les chantiers pour le pompage de liquids abrasifs.

MATERIALI – MATERIALS – MATERIAUX DE CONSTRUCTION

Coperchio – Cover - Couvercle
Lega di alluminio anticorodal - Anticorodal aluminium alloy - Alliage en aluminium anticorodal

Alloggio statore - Motor housing - Carcasse moteur
Lega di alluminio anticorodal - Anticorodal aluminium alloy - Alliage en aluminium anticorodal

Corpo pompa - Pump housing - Corps de la pompe
Lega di alluminio anticordal con rivestimento in gomma antiusura - Anticorodal aluminium alloy with rubber coating - Alliage en aluminium anticorodal avec revêtement en gomme anti-usure

Filtro – Strainer – Crépine
Acciaio INOX AISI 304 - Stainless steel AISI 304 - Acier INOX AISI 304

Piastra d'usura - Wear plate - Plaque d'usure
Acciaio inox con rivestimento in gomma antiusura - Stainless steel with rubber coating - Acier INOX avec revêtement en gomme anti-usure

Girante – Impeller - Roue
Con rivestimento in gomma antiusura o acciaio inox martensitico - Martensitic stainless steel or with rubber coating - Avec revêtement en gomme anti-usure ou acier INOX MARTENSITIQUE

Tenuta meccanica lato motore - Mechanical seal motor side - Garniture mécanique côté moteur
Ceramica/Grafite - Ceramics/Graphite - Céramique/Graphite

Tenuta meccanica lato pompa - Mechanical seal impeller side - Garniture mécanique côté pompe
Carburo di Silicio/Carburo di Silicio (SiC/SiC) - Silicon Carbide / Silicon Carbide (SiC/SiC) - Carbure de Silicium/Carbure de Silicium (SiC/SiC)

Albero motore - Motor shaft - Arbre moteur
Acciaio INOX AISI 431 - Stainless steel AISI 431 - Acier INOX AISI 431

Bulloneria - Bolts and nuts - Visserie
Acciaio INOX A2 - Stainless steel A2 - Acier INOX A2

Cavo di alimentazione – Cable - Câble électrique
20 metri tipo H07RN-F 4G4mm2 - 20 meters type H07RN-F 4G4mm2 - 20 mètres type H07RN-F 4G4mm2

LIMITI D'IMPIEGO – LIMITS OF USE – LIMITES D'UTILISATION

Temperatura massima del liquido pompato - Max temperature of the liquid pumped - Temperature max du liquide pompé: *+40°C*

pH del liquido pompato - pH of the liquid pumped - pH du liquide pompé: 5÷*8*

Profondità d'immersione massima - Max immersion depth - Profondeur max d'immersion: 20 *m*

Densità del liquido pompato - Liquid density - Densité du liquide pompé: *1,1 kg/dm³*

Immersione minima per servizio continuo - Min immersion depth for continuos service - Immersion minimum pour le service continu: 200*mm*

Passaggio libero - Free passage - Passage libre: 6 *mm*

Numero massimo di avviamenti ora - Max number starts/hour - Nombres max de démarrage/heur: *15*

Livello di pressione acustica generato - Acoustic pressure level issued – Niveau de pression acoustique produit: *<70dB(A)*

MOTORE – MOTOR - MOTEUR

Motore elettrico asincrono a gabbia di scoiattolo in camera secca.
Classe d'isolamento F - Grado di protezione IP68 - 2poli; 60Hz
Tensione di alimentazione e relativa variazione ammessa rispetto alla nominale:
TRIFASE: 230V ±10% - 400V ±10%
Altre tensioni a richiesta

The electric motor is asynchronous with squirrel cage rotor in dry chamber.
Class of insulation F - Protection degree IP68 - 2pole; 60Hz
Main voltage values and relative tolerance in relation to the rated voltage value:
THREE-PHASE: 230V ±10% - 400V ±10%
Other voltages on request.

Moteur électrique asynchrone à cage d'écureuil en chambre sèche.
Classe d'isolation F - Degré de protection IP68 - 2poles; 60Hz
Tension d'alimentation et variation admissible par rapport à la tension nominale:
TRIPHASÉE : 230V ±10% - 400V ±10%
D'autres tensions sont disponibles à la demande.

ESECUZIONI A RICHIESTA – SPECIAL EXECUTION ON REQUEST – D'AUTRES VERSION A LA DEMANDE

Con spina trifase (IEC 60309-2) secondo normativa EN 60335-2-41
Con rivestimento in materiale composito antiusura*
Frequenza 50Hz (vedere catalogo specifico) - Altre tensioni
* Possibile variazione delle prestazioni idrauliche

With industrial plug (IEC 60309-2) in accordance with EN 60335-2-41
With coating in composite material for wear protection*
Frequency 50 Hz (see specific catalogue) - Other voltages
* Possible variations of the hydraulic performance

Avec fiche triphasée (IEC 60309-2) selon les rèples EN 60335-2-41
Avec revêtement en matériel composite anti-usure*
Fréquence 50Hz (voir le catalogue spécifique) - D'autres tensions
* Variation possible des performances hydrauliques

CARATTERISTICHE TECNICHE – TECHNICAL SPECIFICATIONS – CARACTÉRISTIQUES TECHNIQUES

MODELLO MODEL	P1	P2		TENSIONE VOLTAGE	CORRENTE POWER	CAVO CABLE	PESO WEIGHT
	Kw	*Kw*	*HP*	*V*	*A*	*M*	*Kg*
2400 BP	6.80	5.00	6.80	230/400 (3~)	20.7/12.0	20	70
3200 BP	8.50	7.00	9.50	230/400 (3~)	26.0/15.0	20	80
4200 BP	10.00	8.10	11.00	230/400 (3~)	28.5/16.5	20	85
4500 BP	12.00	10.00	13.60	230/400 (3~)	32.8/19.0	20	87
2400 AP	6.80	5.00	6.80	230/400 (3~)	20.7/12.0	20	70
3200 AP	8.50	7.00	9.50	230/400 (3~)	26.0/15.0	20	80

CAMPO DI PRESTAZIONI - PERFORMANCE RANGE – PERFORMACES

	PORTATA – CAPACITY - DÉBIT																
	l/s	0	2	4	6	8	10	12	15	20	25	30	35	37,5	40	45	50
	m3/h	0	7,2	14,4	21,6	28,8	36	43,2	54	72	90	108	126	135	144	162	180
	l/min	0	120	240	360	480	600	720	900	1200	1500	1800	2100	2250	2400	2700	3000
MODELLO	**CURVA** *N°*	**PREVALENZA – HEAD – HAUTER** *m*															
2400 BP	1	21,3	20,7	20,1	19,2	18,5	17,5	16,2	14,2	11,0	7,8	4,4	-	-	-	-	-
3200 BP	2	23,0	22,6	22,2	21,5	21,1	20,6	20,0	19,5	18,0	16,0	13,0	11,0	9,5	8,2	5,5	2,0
4200 BP	3	26,8	26,3	25,5	25,0	24,5	23,9	23,2	21,5	19,3	17,0	14,5	11,4	9,6	7,5	-	-
4500 BP	4	29,5	29	28,5	28,0	27,5	26,5	25,5	24,2	21,5	18,6	16,0	12,3	10,5	8	2	-
2400 AP	5	38,0	33,1	30,0	26,9	24,1	21,5	-	-	-	-	-	-	-	-	-	-
3200 AP	6	38,5	38,5	35	31	28	25	-	-	-	-	-	-	-	-	-	-

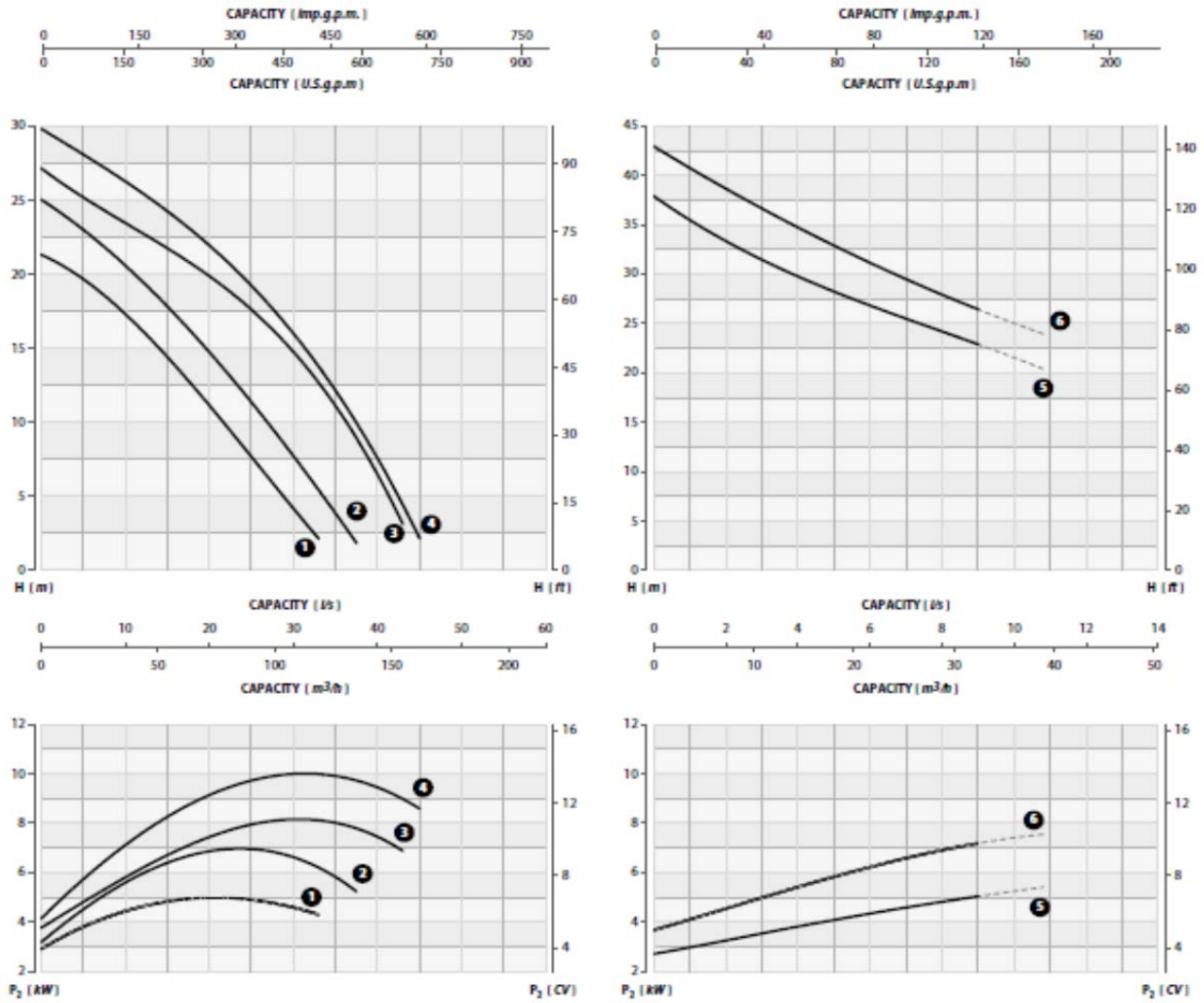

Tolleranza sulle prestazioni secondo norme UNI EN ISO 9906 - Livello 2
Performance tolerance in according to UNI/ISO 9906 Grade 2
Tolletance sur les performance sélon les régles UNI EN ISO 9906 – Niveau 2

DIMENSIONI DI INSTALLAZIONE - INSTALLATION DIMENSIONS - DIMENSIONS D'INSTALLATION

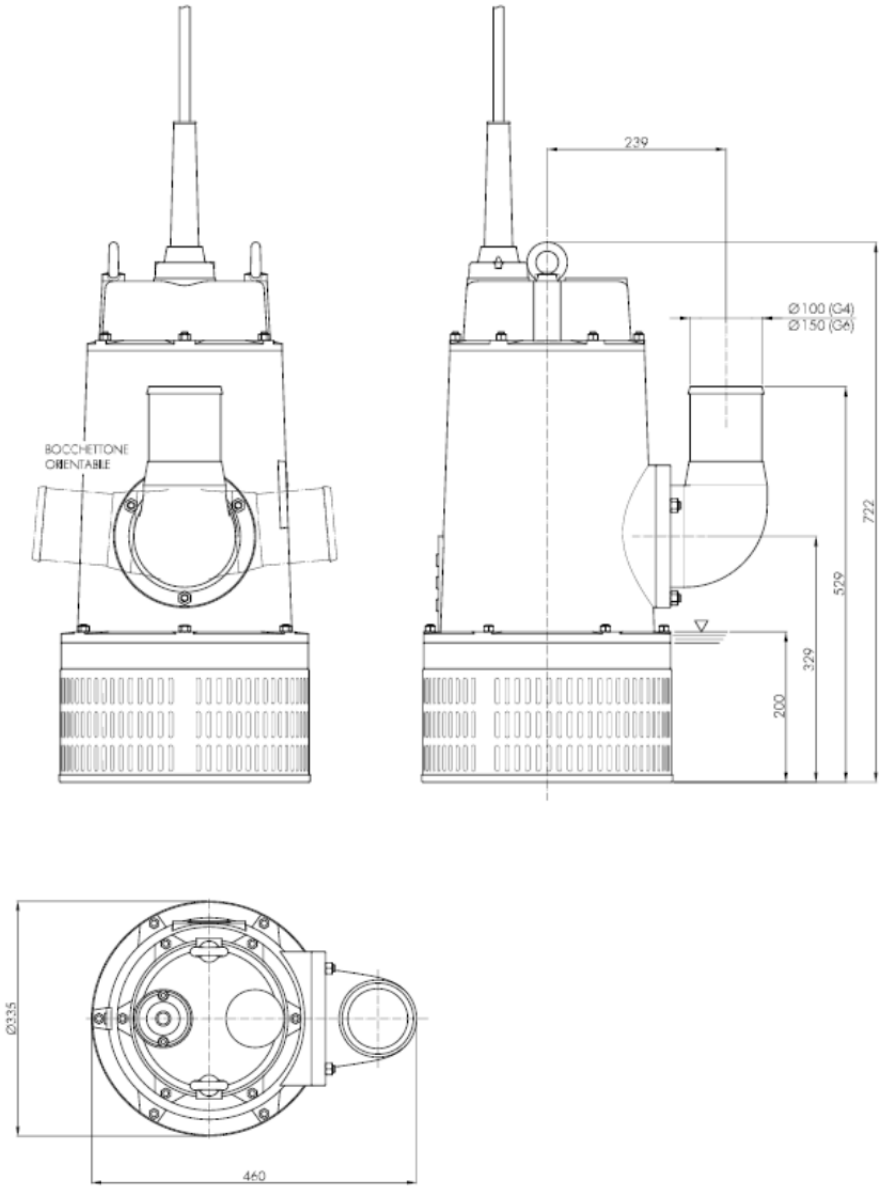

SERIE HYDRO HYDRO SERIES SÉRIE HYDRO	GIRANTE APERTA OPEN IMPELLER ROUE OUVERTE	60HZ
11K2 – 15K2	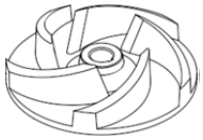	**2 POLI 2 POLE 2 POLES**

IMPIEGHI – USE - UTILISATION

Elettropompe sommergibili adatte al drenaggio di acque chiare e torbide. Idonee all'impiego in cantieri edili e nel pompaggio di liquidi anche abrasivi.

Submersible electric pumps suitable for the lifting of clear and dirty water. They are especially used in building yards and for pumping abrasive liquids.

Electropompes submersibles indiquées pour le drainage d'eaux claires et troubles. Elles sont indiquées pour être employées dans les chantiers pour le pompage de liquids abrasifs.

MATERIALI – MATERIALS – MATERIAUX DE CONSTRUCTION

Corpo pompa - Pump housing - Corps de la pompe
Ghisa EN GJL 200 (UNI EN 1561) con rivestimento in gomma antiusura – Cast iron EN GJL 200 (UNI EN 1561) with rubber coating – Fonte en EN GJL 200 (UNI EN 1561) avec revêtement en gomme anti-usure

Piastra d'usura - Wear plate - Plaque d'usure
Ghisa EN GJL 200 (UNI EN 1561) con rivestimento in gomma antiusura – Cast iron EN GJL 200 (UNI EN 1561) with rubber coating – Fonte en EN GJL 200 (UNI EN 1561) avec revêtement en gomme anti-usure

Alloggio statore - Motor housing - Carcasse moteur
Ghisa – Cast iron – Fonte en : EN GJL 200 (UNI EN 1561)

Coperchio – Cover - Couvercle
Ghisa – Cast iron – Fonte en : EN GJL 200 (UNI EN 1561)

Girante – Impeller - Roue
Ghisa ad alto tenore di cromo – High crome cast iron – Fonte haut taux de chrome

Tenuta meccanica lato motore - Mechanical seal motor side - Garniture mécanique côté moteur
Ceramica/Grafite - Ceramics/Graphite - Céramique/Graphite

Tenuta meccanica lato pompa - Mechanical seal impeller side - Garniture mécanique côté pompe
Carburo di Silicio/Carburo di Silicio (SiC/SiC) - Silicon Carbide / Silicon Carbide (SiC/SiC) - Carbure de Silicium/Carbure de Silicium (SiC/SiC)

Albero motore - Motor shaft - Arbre moteur
Acciaio INOX AISI 431 - Stainless steel AISI 431 - Acier INOX AISI 431

Filtro – Strainer – Crépine
Acciaio INOX AISI 304 - Stainless steel AISI 304 - Acier INOX AISI 304

Camicia di raffreddamento – Cooling jacket – Boîte réfrugérante
Acciaio INOX AISI 304 - Stainless steel AISI 304 - Acier INOX AISI 304

Bulloneria - Bolts and nuts - Visserie
Acciaio INOX A2 - Stainless steel A2 - Acier INOX A2

Cavo di alimentazione – Cable - Câble électrique
20 metri tipo H07RN-F 4G6mm2 - 20 meters type H07RN-F 4G6mm2 - 20 mètres type H07RN-F 4G6mm2

LIMITI D'IMPIEGO – LIMITS OF USE – LIMITES D'UTILISATION

Temperatura massima del liquido pompato - Max temperature of the liquid pumped - Temperature max du liquide pompé: *+40°C*

pH del liquido pompato - pH of the liquid pumped - pH du liquide pompé: 6÷*10*

Profondità d'immersione massima - Max immersion depth - Profondeur max d'immersion: 20 *m*

Densità del liquido pompato - Liquid density - Densité du liquide pompé: *1,1 kg/dm³*

Immersione minima per servizio continuo - Min immersion depth for continuos service - Immersion minimum pour le service continu: 200*mm*

Passaggio libero - Free passage - Passage libre: 6 *mm*

Numero massimo di avviamenti ora - Max number starts/hour - Nombres max de démarrage/heur: *10*

Livello di pressione acustica generato - Acoustic pressure level issued – Niveau de pression acoustique produit: *<70dB(A)*

MOTORE – MOTOR - MOTEUR

Motore elettrico asincrono a gabbia di scoiattolo in camera secca.
Classe d'isolamento F - Grado di protezione IP68 - 2poli; 60Hz
Tensione di alimentazione e relativa variazione ammessa rispetto alla nominale:
TRIFASE: 400V ±10%. Altre tensioni a richiesta

The electric motor is asynchronous with squirrel cage rotor in dry chamber.
Class of insulation F - Protection degree IP68 - 2pole; 60Hz
Main voltage values and relative tolerance in relation to the rated voltage value:
THREE-PHASE: 400V ±10%. Other voltages on request.

Moteur électrique asynchrone à cage d'écureuil en chambre sèche.
Classe d'isolation F - Degré de protection IP68 - 2poles; 60Hz
Tension d'alimentation et variation admissible par rapport à la tension nominale:
TRIPHASÉE: 400V ±10%. D'autres tensions sont disponibles à la demande.

ESECUZIONI A RICHIESTA – SPECIAL EXECUTION ON REQUEST – D'AUTRES VERSION A LA DEMANDE

Con spina trifase (IEC 60309-2) secondo normativa EN 60335-2-41
Frequenza 50Hz (vedere catalogo specifico) - Altre tensioni

With industrial plug (IEC 60309-2) in accordance with EN 60335-2-41
Frequency 50 Hz (see specific catalogue) - Other voltages

Avec fiche triphasée (IEC 60309-2) selon les rèples EN 60335-2-41
Fréquence 50Hz (voir le catalogue spécifique) - D'autres tensions

SICUREZZA – SECURITY – SÉCURITÉ

Gestione interna delle sonde termiche nell'avvolgimento statorico
Controllo sequenza e mancanza fasi.

Inner control of the thermal probes in the winding
Control, sequence and lack of phase.

Gestion intérieure des sondes thermiques dans le bobinage
Contrôle séquence et absence de phases.

CARATTERISTICHE TECNICHE – TECHNICAL SPECIFICATIONS – CARACTÉRISTIQUES TECHNIQUES

MODELLO MODEL	P1	P2		TENSIONE VOLTAGE	CORRENTE POWER	CAVO CABLE	PESO WEIGHT
	Kw	*Kw*	*HP*	*V*	*A*	*M*	*Kg*
11K2 BP	14.00	11.00	14.90	400/690 (3~)	24	20	175
15K2 BP	19.50	15.00	20.40	400/690 (3~)	33	20	185
11K2 AP	14.00	11.00	14.90	400/690 (3~)	24	20	175
15K2 AP	19.50	15.00	20.40	400/690 (3~)	33	20	185

CAMPO DI PRESTAZIONI - PERFORMANCE RANGE – PERFORMACES

	PORTATA – CAPACITY - DÉBIT															
	l/s	0	5	10	15	20	25	30	35	40	45	50	55	60	65	70
	m3/h	0	18	36	54	72	90	108	126	144	162	180	198	216	234	252
	l/min	0	300	600	900	1200	1500	1800	2100	2400	2700	3000	3300	3600	3900	4200
MODELLO	**CURVA** *N°*	**PREVALENZA – HEAD – HAUTER** *m*														
11K2 BP	1	30,0	28,2	26,5	24,8	22,3	19,5	17,0	14,5	12,0	9,6	7,0	5,2	3,0	-	-
15K2 BP	2	34,0	32	29,8	28,2	26	24	21	18,7	16,0	14,0	11,8	9,5	7,0	5,2	3,0
11K2 AP	3	57,0	52,0	44,0	36,0	26,0	16,0	6,0	-	-	-	-	-	-	-	-
15K2 AP	4	59,0	54,0	50,0	45,0	39,0	34,0	26,0	19,0	9,0	-	-	-	-	-	-

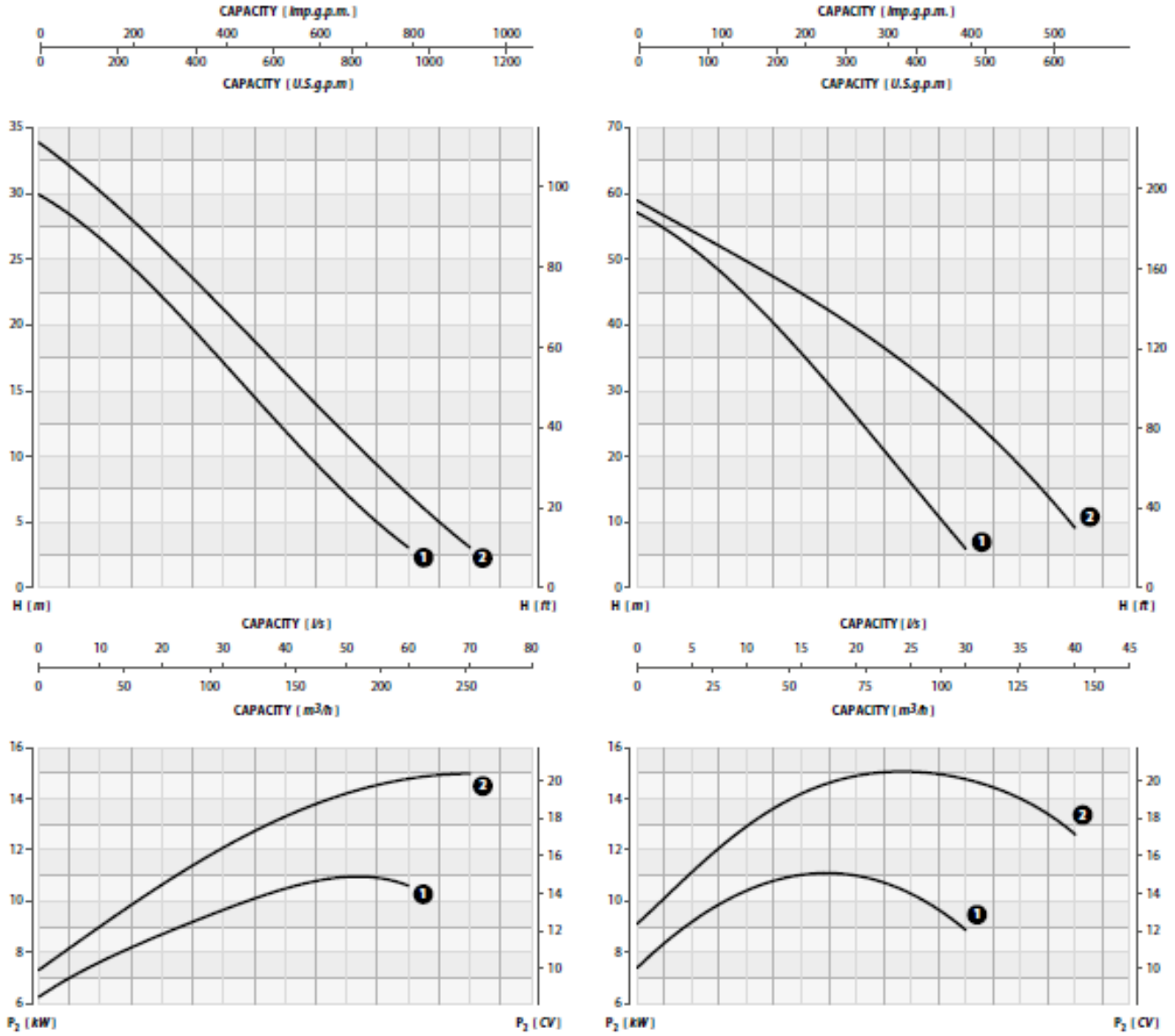

Tolleranza sulle prestazioni secondo norme UNI EN ISO 9906 - Livello 2
Performance tolerance in according to UNI/ISO 9906 Grade 2
Tolletance sur les performance sélon les régles UNI EN ISO 9906 – Niveau 2

DIMENSIONI DI INSTALLAZIONE - INSTALLATION DIMENSIONS - DIMENSIONS D'INSTALLATION

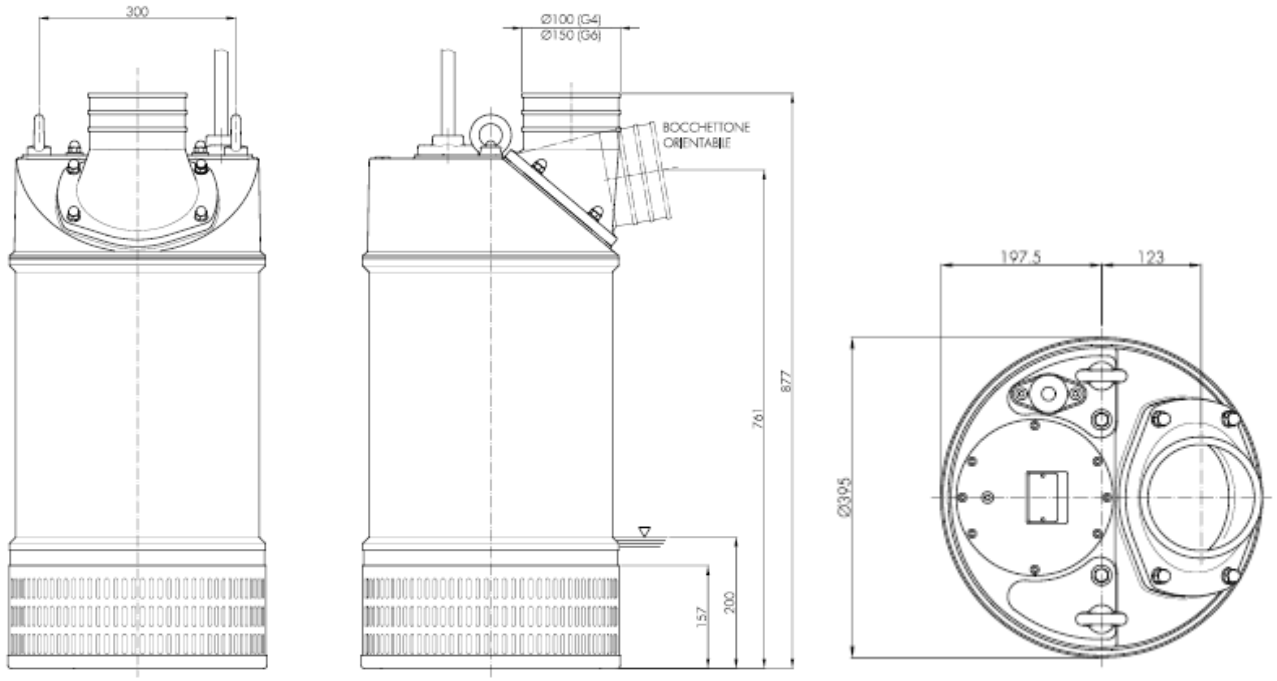

SERIE HYDRO HYDRO SERIES SÉRIE HYDRO	GIRANTE APERTA OPEN IMPELLER ROUE OUVERTE	60HZ
22K2	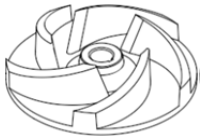	**2 POLI 2 POLE 2 POLES**

IMPIEGHI – USE - UTILISATION

Elettropompe sommergibili adatte al drenaggio di acque chiare e torbide. Idonee all'impiego in cantieri edili e nel pompaggio di liquidi anche abrasivi.

Submersible electric pumps suitable for the lifting of clear and dirty water. They are especially used in building yards and for pumping abrasive liquids.

Electropompes submersibles indiquées pour le drainage d'eaux claires et troubles. Elles sont indiquées pour être employées dans les chantiers pour le pompage de liquids abrasifs.

MATERIALI – MATERIALS – MATERIAUX DE CONSTRUCTION

Coperchio – Cover - Couvercle

Lega di alluminio anticorodal - Anticorodal aluminium alloy - Alliage en aluminium anticorodal

Alloggio statore - Motor housing - Carcasse moteur

Lega di alluminio anticorodal - Anticorodal aluminium alloy - Alliage en aluminium anticorodal

Corpo pompa - Pump housing - Corps de la pompe

Lega di alluminio anticordal con rivestimento in gomma antiusura - Anticorodal aluminium alloy with rubber coating - Alliage en aluminium anticorodal avec revêtement en gomme anti-usure

Filtro – Strainer – Crépine

Lega di alluminio anticorodal - Anticorodal aluminium alloy - Alliage en aluminium anticorodal

Piastra d'usura - Wear plate - Plaque d'usure

Acciaio inox con rivestimento in gomma antiusura - Stainless steel with rubber coating - Acier INOX avec revêtement en gomme anti-usure

Girante – Impeller – Roue

Acciaio inox - Stainless steel - Acier inox

Tenuta meccanica lato motore - Mechanical seal motor side - Garniture mécanique côté moteur

Ceramica/Grafite - Ceramics/Graphite - Céramique/Graphite

Tenuta meccanica lato pompa - Mechanical seal impeller side - Garniture mécanique côté pompe

Carburo di Silicio/Carburo di Silicio (SiC/SiC) - Silicon Carbide / Silicon Carbide (SiC/SiC) - Carbure de Silicium/Carbure de Silicium (SiC/SiC)

Albero motore - Motor shaft - Arbre moteur

Acciaio INOX AISI 431 - Stainless steel AISI 431 - Acier INOX AISI 431

Bulloneria - Bolts and nuts - Visserie

Acciaio INOX A2 - Stainless steel A2 - Acier INOX A2

Cavo di alimentazione – Cable - Câble électrique

20 metri tipo H07RN-F 4G10mm2 per avviamento diretto

20 metri tipo H07RN-F 4G4mm2 doppio cavo per avviamento Y/Δ

20 meters type H07RN-F 4G10mm2 for direct (DOL) starting

20 meters type H07RN-F 4G4mm2 double cable for Y/Δ starting

20 mètres type H07RN-F 4G10mm2 pour démarrage direct

20 mètres type H07RN-F 4G4mm2 double câble pour démarrage Y/Δ

LIMITI D'IMPIEGO – LIMITS OF USE – LIMITES D'UTILISATION

Temperatura massima del liquido pompato - Max temperature of the liquid pumped - Temperature max du liquide pompé: *+40°C*

pH del liquido pompato - pH of the liquid pumped - pH du liquide pompé: 5÷*8*

Profondità d'immersione massima - Max immersion depth - Profondeur max d'immersion: 20 *m*

Densità del liquido pompato - Liquid density - Densité du liquide pompé: *1,1 kg/dm³*

Immersione minima per servizio continuo - Min immersion depth for continuos service - Immersion minimum pour le service continu: 350*mm*

Passaggio libero - Free passage - Passage libre: 7 *mm*

Numero massimo di avviamenti ora - Max number starts/hour - Nombres max de démarrage/heur: *10*

Livello di pressione acustica generato - Acoustic pressure level issued – Niveau de pression acoustique produit: *<70dB(A)*

MOTORE – MOTOR - MOTEUR

Motore elettrico asincrono a gabbia di scoiattolo in camera secca.
Classe d'isolamento F - Grado di protezione IP68 - 2poli; 60Hz
Tensione di alimentazione e relativa variazione ammessa rispetto alla nominale:
TRIFASE: 400V ±10%. Altre tensioni a richiesta

The electric motor is asynchronous with squirrel cage rotor in dry chamber.
Class of insulation F - Protection degree IP68 - 2pole; 60Hz
Main voltage values and relative tolerance in relation to the rated voltage value:
THREE-PHASE: 400V ±10%. Other voltages on request.

Moteur électrique asynchrone à cage d'écureuil en chambre sèche.
Classe d'isolation F - Degré de protection IP68 - 2poles; 60Hz
Tension d'alimentation et variation admissible par rapport à la tension nominale:
TRIPHASÉE: 400V ±10%. D'autres tensions sont disponibles à la demande.

ESECUZIONI A RICHIESTA – SPECIAL EXECUTION ON REQUEST – D'AUTRES VERSION A LA DEMANDE

Frequenza 50Hz (vedere catalogo specifico)
Sonde termiche nello statore
Altre tensioni

Frequency 50 Hz (see specific catalogue)
Thermal probes in the winding
Other voltages

Fréquence 50Hz (voir le catalogue spécifique)
Sondes thermiques dans le bobinage
D'autres tensions

CARATTERISTICHE TECNICHE – TECHNICAL SPECIFICATIONS – CARACTÉRISTIQUES TECHNIQUES

MODELLO MODEL	P1	P2		TENSIONE VOLTAGE	CORRENTE POWER	CAVO CABLE	PESO WEIGHT
	Kw	*Kw*	*HP*	*V*	*A*	*M*	*Kg*
22K2	28.00	24.00	32.60	400/690 (3~)	46	20	183

CAMPO DI PRESTAZIONI - PERFORMANCE RANGE – PERFORMACES

	PORTATA – CAPACITY - DÉBIT															
	l/s	0	5	10	15	20	25	30	35	40	45	50	60	70	80	90
	m3/h	0	18	36	54	72	90	108	126	144	162	180	216	252	288	324
	l/min	0	300	600	900	1200	1500	1800	2100	2400	2700	3000	3600	4200	4800	5400
MODELLO	**CURVA** *N°*	**PREVALENZA – HEAD – HAUTER** *m*														
22K2	1	41,0	-	-	-	36,0	34,0	32,0	30,0	28,0	26,0	24,0	19,0	13,0	8,0	2,0

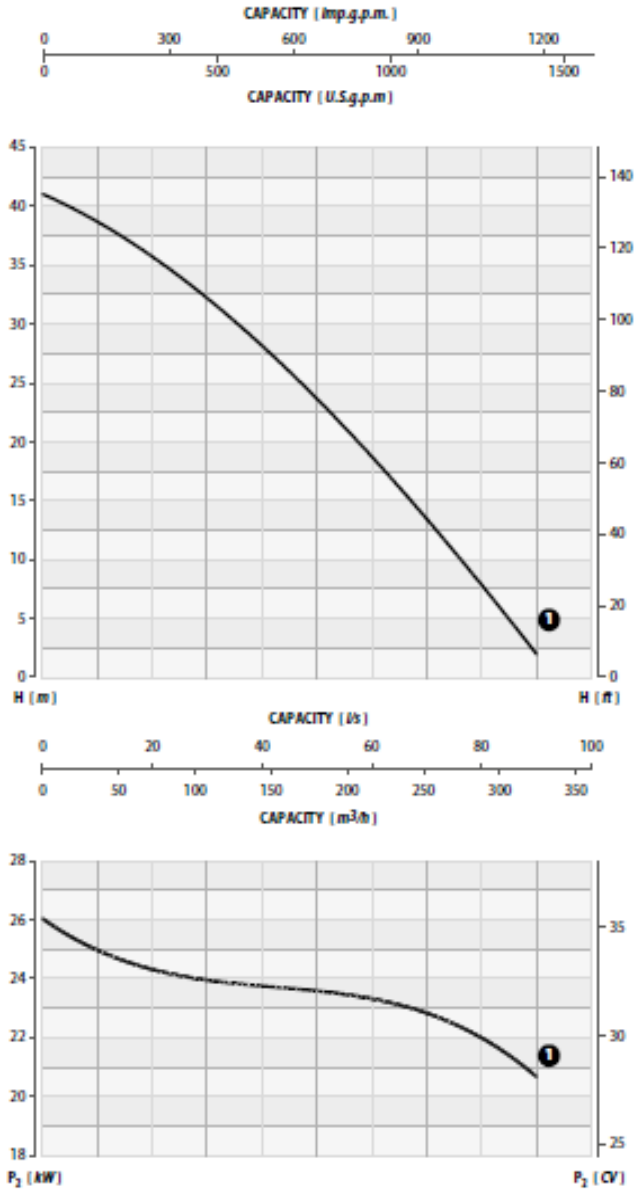

Tolleranza sulle prestazioni secondo norme UNI EN ISO 9906 - Livello 2
Performance tolerance in according to UNI/ISO 9906 Grade 2
Tolletance sur les performance sélon les régles UNI EN ISO 9906 – Niveau 2

DIMENSIONI DI INSTALLAZIONE - INSTALLATION DIMENSIONS - DIMENSIONS D'INSTALLATION

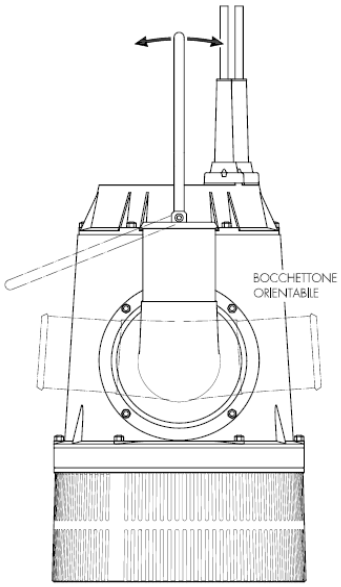

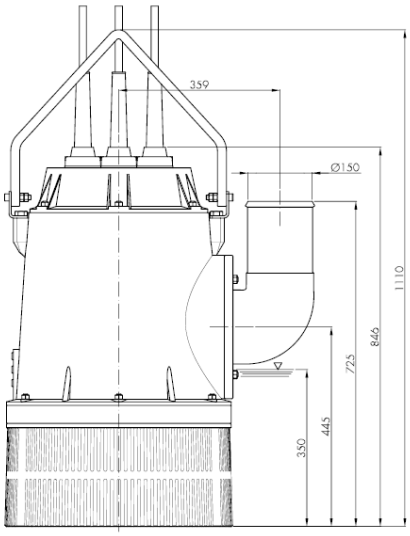

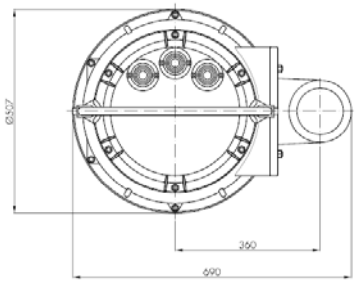

SERIE F F SERIES SÉRIE F	GIRANTE APERTA ARRETRATA VORTEX IMPELLER ROUE VOTEX	60HZ
22XMV	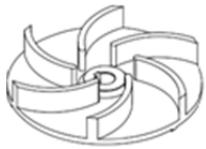	2 POLI 2 POLE 2 POLES

IMPIEGHI – USE - UTILISATION

Adatte allo svuotamento di scantinati, garage, e locali allagati possono essere utilizzate per il convogliamento di acque di scarico grigliate.

Submersible electric pump particularly suitable for the emptying of basements, garages, cellars and flooded premises.

Indiquées pour le vidage de sous-sols, garages et locaux inondés elles peuvent être employées pour évacuer les eaux chargées.

MATERIALI – MATERIALS – MATERIAUX DE CONSTRUCTION

Coperchio – Cover - Couvercle
Ghisa – Cast iron – Fonte en : EN GJL 200 (UNI EN 1561)

Corpo pompa - Pump housing - Corps de la pompe
Ghisa – Cast iron – Fonte en : EN GJL 200 (UNI EN 1561)

Girante – Impeller - Roue
Ghisa – Cast iron – Fonte en : EN GJL 200 (UNI EN 1561)

Tenuta lato motore - Seal motor side - Guarniture côté moteur
Anello di tenuta - Seal ring - Bague d'étancheité

Tenuta meccanica lato pompa - Mechanical seal impeller side - Garniture mécanique côté pompe
Steatite/Grafite - Steatite/Graphite - Stéatite/Graphite

Alloggio statore - Motor housing - Carcasse moteur
Acciaio INOX AISI 304 - Stainless steel AISI 304 - Acier INOX AISI 304

Albero motore - Motor shaft - Arbre moteur
Acciaio INOX AISI 416 - Stainless steel AISI 416 - Acier INOX AISI 416

Bulloneria - Bolts and nuts - Visserie
Acciaio INOX A2 - Stainless steel A2 - Acier INOX A2

Cavo di alimentazione – Cable - Câble électrique
5 metri tipo H07RN-F 3G1mm2 e spina SCHUKO

5 meters type H07RN-F 3G1mm2 and SCHUKO plug

5 mètres type H07RN-F 3G1mm2 et fiche SCHUKO

LIMITI D'IMPIEGO – LIMITS OF USE – LIMITES D'UTILISATION

Temperatura massima del liquido pompato - Max temperature of the liquid pumped - Temperature max du liquide pompé: *+40°C*

pH del liquido pompato - pH of the liquid pumped - pH du liquide pompé: 6÷*10*

Profondità d'immersione massima - Max immersion depth - Profondeur max d'immersion: 5 *m*

Densità del liquido pompato - Liquid density - Densité du liquide pompé: *1,0 kg/dm³*

Immersione minima per servizio continuo - Min immersion depth for continuos service - Immersion minimum pour le service continu: *250 mm*

Passaggio libero - Free passage - Passage libre: *30 mm*

Numero massimo di avviamenti ora - Max number starts/hour - Nombres max de démarrage/heur: *20*

Livello di pressione acustica generato - Acoustic pressure level issued – Niveau de pression acoustique produit: *<70dB(A)*

MOTORE – MOTOR - MOTEUR

Motore elettrico asincrono a gabbia di scoiattolo in bagno d'olio.
Classe d'isolamento F - Grado di protezione IP68 - 2poli; 60Hz
Tensione di alimentazione e relativa variazione ammessa rispetto alla nominale:
MONOFASE: 230V ±6% con termoprotettore incorporato e interruttore a galleggiante
Altre tensioni a richiesta

The electric motor is asynchronous with squirrel cage rotor in oil bath
Class of insulation F - Protection degree IP68 - 2pole; 60Hz
Main voltage values and relative tolerance in relation to the rated voltage value:
SINGLE-PHASE: 230V ±6% built-in overheating protection and float switch
Other voltages on request

Moteur électrique asynchrone à cage d'écureuil à bain d'huile.
Classe d'isolation F - Degré de protection IP68 - 2poles; 60Hz
Tension d'alimentation et variation admissible par rapport à la tension nominale:
MONOPHASÉE : 230V ±6% avec thermoprotecteur incorporé et flotteur
D'autres tensions sont disponibles à la demande

ESECUZIONI A RICHIESTA – SPECIAL EXECUTION ON REQUEST – D'AUTRES VERSION A LA DEMANDE

Cavo di alimentazione lunghezza 10m secondo normativa EN 60335-2-41
Tenuta meccanica in Carburo di Silicio (SiC/SiC)
Frequenza 50Hz (vedere catalogo specifico)
Altre tensioni - Riempimento con olio bianco alimentare

10m cable length in accordance with EN 60335-2-41
Silicon carbide (SiC/SiC) mechanical seal
Frequency 50 Hz (see specific catalogue)
Other voltages - With food grade white oil

Longeur du cable d' alimentation 10m selon la règle EN 60335-2-41
Garniture mécanique en Carbure de silicium (SiC/SiC)
Fréquence 50Hz (voir le catalogue spécifique)
D'autres tensions - Remplissage avec huile blanche alimentair

CARATTERISTICHE TECNICHE – TECHNICAL SPECIFICATIONS – CARACTÉRISTIQUES TECHNIQUES

MODELLO MODEL	P1	P2		TENSIONE VOLTAGE	CORRENTE POWER	CONDENSATORE CAPACITOR		CAVO CABLE	PESO WEIGHT
	Kw	*Kw*	*HP*	*V*	*A*	*µF*	*V*	*M*	*Kg*
22XMV	0.57	0.30	0.40	230 (1~)	2.9	8	450	5	11

CAMPO DI PRESTAZIONI - PERFORMANCE RANGE - PERFORMACES

	PORTATA – CAPACITY - DÉBIT								
	l/s	0	0,5	1	1,5	2	2,5	3,0	3,5
	m3/h	0	1,8	3,6	5,4	7,2	9,0	10,8	12,6
	l/min	0	30	60	90	120	150	180	210
MODELLO	**CURVA** *N°*	**PREVALENZA – HEAD - HAUTER** *m*							
22XMV	1	8,6	8,1	7,4	6,7	5,6	4,5	3,5	2,3

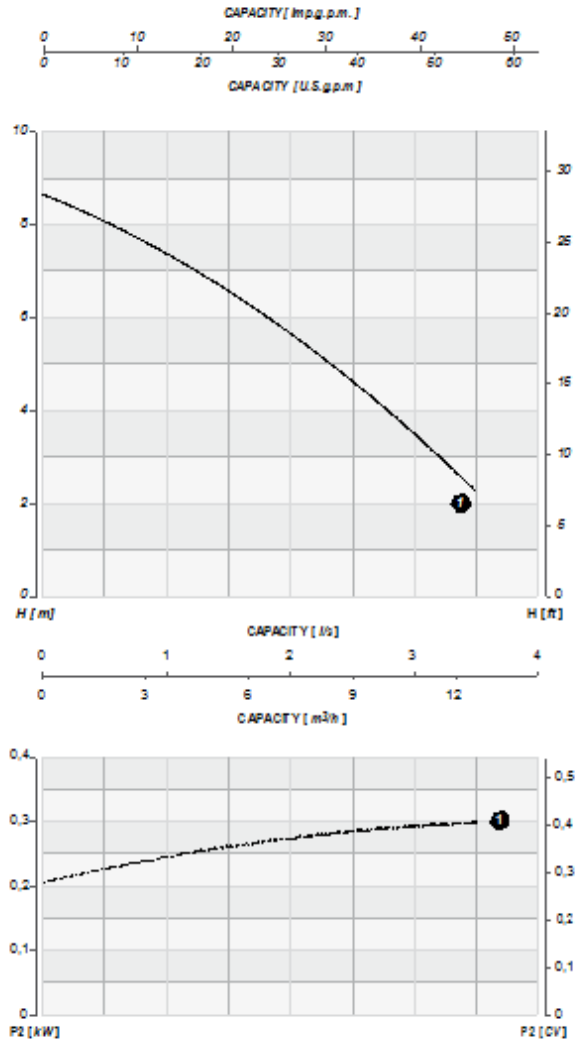

Tolleranza sulle prestazioni secondo norme UNI EN ISO 9906 - Livello 2

Performance tolerance in according to UNI/ISO 9906 Grade 2

Tolletance sur les performance sélon les régles UNI EN ISO 9906 – Niveau 2

DIMENSIONI DI INSTALLAZIONE – INSTALLATION DIMENSIONS – DIMENSIONS D'INSTALLATION

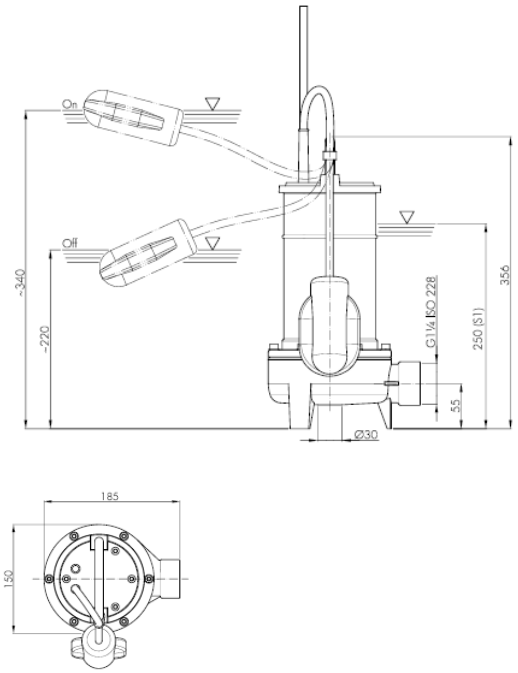

INSTALLAZIONE TRASPORTABILE – PORTABLE INSTALLATION – INSTALLATION TRANSPORTABLE

Per impieghi di emergenza con attacco per tubo flessibile e per installazione libera nel pozzo di raccolta.

Trasportable as emergency pump with connection to the hose and for free installation in the well.

Pour les services d'urgence avec coude de refoulement pour tuyau flexible et pour l'installation libre dans le puisard.

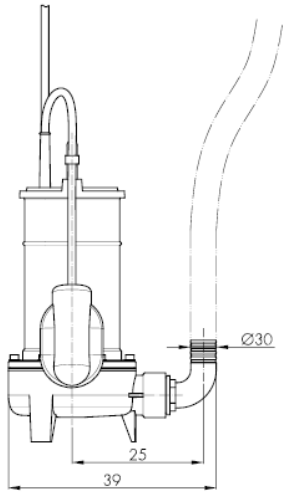

SERIE F F SERIES SÉRIE F	GIRANTE APERTA ARRETRATA VORTEX IMPELLER ROUE VOTEX	60HZ
62XM 82XM – 82XT		2 POLI 2 POLE 2 POLES

IMPIEGHI – USE - UTILISATION

Adatte allo svuotamento di scantinati, garage, e locali allagati possono essere utilizzate per il convogliamento di acque di scarico grigliate.

Submersible electric pump particularly suitable for the emptying of basements, garages, cellars and flooded premises.

Indiquées pour le vidage de sous-sols, garages et locaux inondés elles peuvent être employées pour évacuer les eaux chargées.

MATERIALI – MATERIALS – MATERIAUX DE CONSTRUCTION

Coperchio – Cover - Couvercle
Ghisa – Cast iron – Fonte en : EN GJL 200 (UNI EN 1561)

Corpo pompa - Pump housing - Corps de la pompe
Ghisa – Cast iron – Fonte en : EN GJL 200 (UNI EN 1561)

Piede di appoggio - Supporting foot - Pied d' appui
Ghisa – Cast iron – Fonte en : EN GJL 200 (UNI EN 1561)

Girante – Impeller - Roue
Ghisa – Cast iron – Fonte en : EN GJL 200 (UNI EN 1561)

Tenuta lato motore - Seal motor side - Guarniture côté moteur
Anello di tenuta - Seal ring - Bague d'étancheité

Tenuta meccanica lato pompa - Mechanical seal impeller side - Garniture mécanique côté pompe
Steatite/Grafite - Steatite/Graphite - Stéatite/Graphite

Alloggio statore - Motor housing - Carcasse moteur
Acciaio INOX AISI 304 - Stainless steel AISI 304 - Acier INOX AISI 304

Albero motore - Motor shaft - Arbre moteur
Acciaio INOX AISI 416 - Stainless steel AISI 416 - Acier INOX AISI 416

Bulloneria - Bolts and nuts - Visserie
Acciaio INOX A2 - Stainless steel A2 - Acier INOX A2

Cavo di alimentazione – Cable - Câble électrique
5 metri tipo H07RN-F - 5 meters type H07RN-F - 5 mètres type H07RN-F

Versione monofase con cavo 3G1mm^2 e spina SCHUKO (CEE 7/VII)
Versione trifase con cavo 4G1mm^2

Single-phase with 3G1mm² cable and SCHUKO (CEE 7/VII) plug
Tree-phase with 4G1mm² cable

Versions monophasée avec câble 3G1mm² et fiche SCHUKO (CEE 7/VII)
Versions triphasée avec câble 4G1mm²

LIMITI D'IMPIEGO – LIMITS OF USE – LIMITES D'UTILISATION

Temperatura massima del liquido pompato - Max temperature of the liquid pumped - Temperature max du liquide pompé: *+40°C*

pH del liquido pompato - pH of the liquid pumped - pH du liquide pompé: 6÷*10*

Profondità d'immersione massima - Max immersion depth - Profondeur max d'immersion: 5 *m*

Densità del liquido pompato - Liquid density - Densité du liquide pompé: *1,0 kg/dm³*

Immersione minima per servizio continuo - Min immersion depth for continuos service - Immersion minimum pour le service continu: *280 mm*

Passaggio libero - Free passage - Passage libre: *40 mm*

Numero massimo di avviamenti ora - Max number starts/hour - Nombres max de démarrage/heur: *20*

Livello di pressione acustica generato - Acoustic pressure level issued – Niveau de pression acoustique produit: *<70dB(A)*

MOTORE – MOTOR - MOTEUR

Motore elettrico asincrono a gabbia di scoiattolo in bagno d'olio
Classe d'isolamento F - Grado di protezione IP68 - 2poli; 60Hz
Tensione di alimentazione e relativa variazione ammessa rispetto alla nominale:
MONOFASE: 230V ±6% con termoprotettore incorporato e interruttore a galleggiante
TRIFASE: 230V ±10% - 400V ±10%
Altre tensioni a richiesta

The electric motor is asynchronous with squirrel cage rotor in oil bath
Class of insulation F - Protection degree IP68 - 2pole; 60Hz
Main voltage values and relative tolerance in relation to the rated voltage value:
SINGLE-PHASE: 230V ±6% built-in overheating protection and float switch
THREE-PHASE: 230V ±10% - 400V ±10%
Other voltages on request

Moteur électrique asynchrone à cage d'écureuil à bain d'huile
Classe d'isolation F - Degré de protection IP68 - 2poles; 60Hz
Tension d'alimentation et variation admissible par rapport à la tension nominale:
MONOPHASÉE : 230V ±6% avec thermoprotecteur incorporé et flotteur
TRIPHASÉE: 230V ±10% - 400V ±10%
D'autres tensions sont disponibles à la demande.

ESECUZIONI A RICHIESTA – SPECIAL EXECUTION ON REQUEST – D'AUTRES VERSION A LA DEMANDE

Cavo di alimentazione lunghezza 10m secondo normativa EN 60335-2-41
Tenuta meccanica in Carburo di Silicio (SiC/SiC)
Frequenza 50Hz (vedere catalogo specifico)
Altre tensioni - Riempimento con olio bianco alimentare

10m cable length in accordance with EN 60335-2-41
Silicon carbide (SiC/SiC) mechanical seal
Frequency 50 Hz (see specific catalogue)
Other voltages - With food grade white oil

Longeur du cable d' alimentation 10m selon la règle EN 60335-2-41
Garniture mécanique en Carbure de silicium (SiC/SiC)
Fréquence 50Hz (voir le catalogue spécifique)
D'autres tensions - Remplissage avec huile blanche alimentair

CARATTERISTICHE TECNICHE – TECHNICAL SPECIFICATIONS – CARACTÉRISTIQUES TECHNIQUES

MODELLO MODEL	P1	P2		TENSIONE VOLTAGE	CORRENTE POWER	CONDENSATORE CAPACITOR		CAVO CABLE	PESO WEIGHT
	Kw	*Kw*	*HP*	*V*	*A*	*µF*	*V*	*M*	*Kg*
62XM	0.72	0.60	0.80	230 (1~)	3.7	10	450	5	13
82XM	0.88	0.70	0.95	230 (1~)	4.8	14	450	5	14
82XT	0.88	0.70	0.95	230/400 (3~)	3.1/1.8	-	-	5	14

CAMPO DI PRESTAZIONI - PERFORMANCE RANGE – PERFORMACES

		PORTATA – CAPACITY - DÉBIT											
	l/s	0	0,5	1	1,5	2	2,5	3,0	3,5	4,0	4,5	5,0	5,5
	m3/h	0	1,8	3,6	5,4	7,2	9,0	10,8	12,6	14,4	16,2	18,0	19,8
	l/min	0	30	60	90	120	150	180	210	240	270	300	330
MODELLO	**CURVA** *N°*	**PREVALENZA – HEAD - HAUTER** *m*											
62XM	1	9,3	8,7	8,1	7,4	6,6	5,8	4,9	4,0	3,2	2,5	1,8	-
82XM	2	10,5	10,2	10,0	9,4	8,7	7,8	6,9	5,8	4,8	3,8	2,9	2,0
82XT													

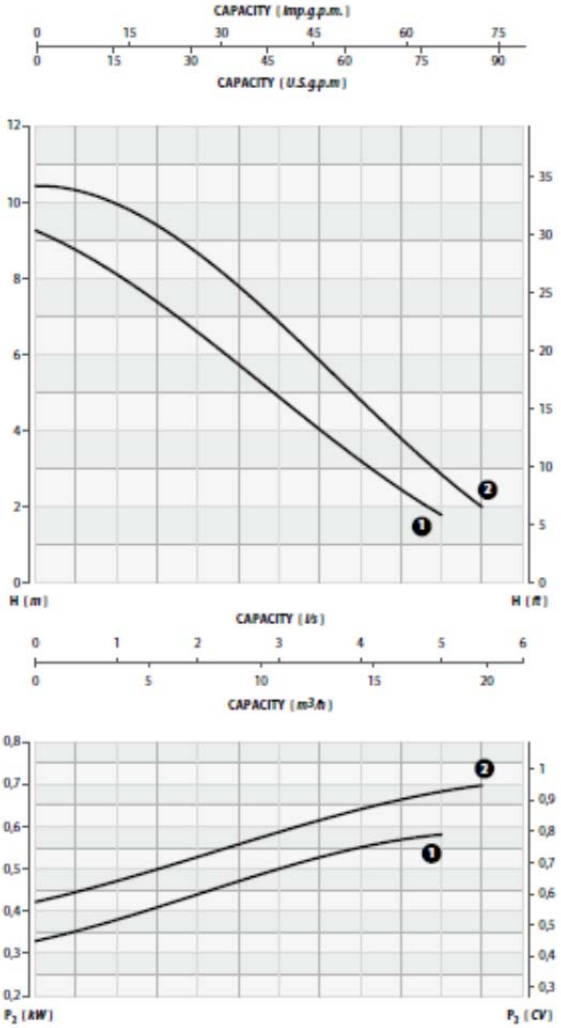

Tolleranza sulle prestazioni secondo norme UNI EN ISO 9906 - Livello 2

Performance tolerance in according to UNI/ISO 9906 Grade 2

Tolletance sur les performance

INSTALLAZIONE FISSA CON PIEDE DI ACCOPPIAMENTO PERMANENT INSTALLATION WITH COUPLING SYSTEM - INSTALLATION FIXE AVEC PIED D'ASSISE

E' l'installazione indicata per le stazioni di sollevamento fisse_ l'elettropompa è guidata da 2 tubi e si collega automaticamente al piede di accoppiamento_ l'accoppiamento rapido consente facilità di estrazione e di ricollocazione

It is the recommended installation for the permanent pump ing station.The electric pump is guided by two pipes and it is connected automatically to the coupling system.The quick connection ensures that the pump can be easily removed and re-installed.

Elle est indiquée pour les stations d'élévations lixes. Deux tubesguident l'électropompe quise raccorde automatiquement au pied d'assise. l'accouplement rapide permet de relever et de reinstaller la pompe facilement

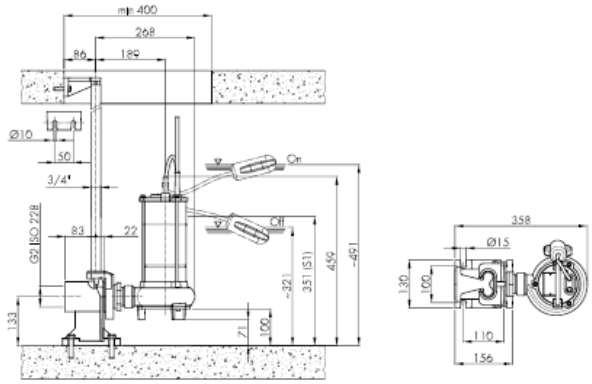

INSTALLAZIONE TRASPORTABILE – PORTABLE INSTALLATION – INSTALLATION TRANSPORTABLE

Per impieghi di emergenza con attacco per tubo flessibile e per installazione libera nel pozzo di raccolta.

Trasportable as emergency pump with connection to the hose and for free installation in the well.

Pour les services d'urgence avec coude de refoulement pour tuyau flexible et pour l'installation libre dans le puisard.

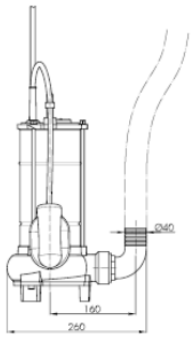

DIMENSIONI DI INSTALLAZIONE INSTALLATION DIMENSIONS DIMENSIONS D'INSTALLATION

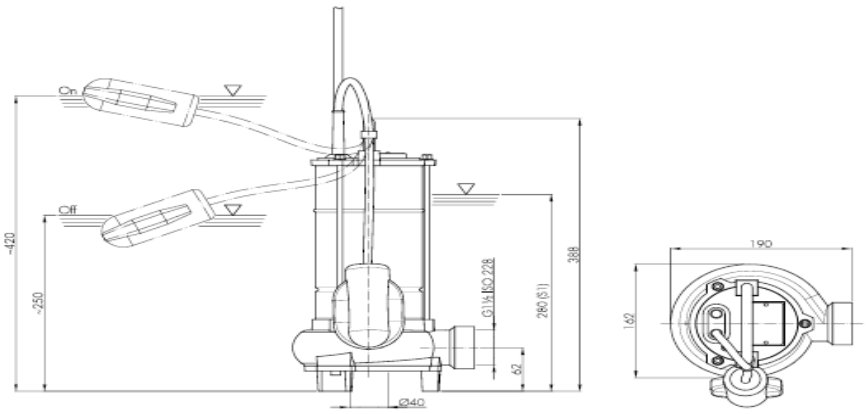

SERIE F F SERIES SÉRIE F	GIRANTE APERTA ARRETRATA VORTEX IMPELLER ROUE VOTEX	60HZ
92.12XMV 92.12XTV 92.15XMV 92.15XTV		2 POLI 2 POLE 2 POLES

IMPIEGHI – USE - UTILISATION

Adatte al convogliamento di acque di scarico civili ed acque usate in genere. Sono impiegate anche per lo svuotamento di scantinati, garage, locali allagati.

Submersible electric pumps suitable for pumping screened waste water, draining the sewage of blocks of flats and houses and flooded premises in general.

Indiquées pour évacuer les eaux chargées et les eaux troubles en general. Elles sont employées aussi pour le vidage de sous-sols , garages et locaux inondés.

MATERIALI – MATERIALS – MATERIAUX DE CONSTRUCTION

Coperchio – Cover - Couvercle
Ghisa – Cast iron – Fonte en : EN GJL 200 (UNI EN 1561)

Corpo pompa - Pump housing - Corps de la pompe
Ghisa – Cast iron – Fonte en : EN GJL 200 (UNI EN 1561)

Piede di appoggio - Supporting foot - Pied d' appui
Ghisa – Cast iron – Fonte en : EN GJL 200 (UNI EN 1561)

Girante – Impeller - Roue
Ghisa – Cast iron – Fonte en : EN GJL 200 (UNI EN 1561)

Tenuta lato motore - Seal motor side - Guarniture côté moteur
Anello di tenuta - Seal ring - Bague d'étancheité

Tenuta meccanica lato pompa - Mechanical seal impeller side - Garniture mécanique côté pompe
Carburo di Silicio/Carburo di Silicio (SiC/SiC) - Silicon Carbide / Silicon Carbide (SiC/SiC) - Carbure de Silicium/Carbure de Silicium (SiC/SiC)

Alloggio statore - Motor housing - Carcasse moteur
Acciaio INOX AISI 304 - Stainless steel AISI 304 - Acier INOX AISI 304

Albero motore - Motor shaft - Arbre moteur
Acciaio INOX AISI 420 - Stainless steel AISI 420 - Acier INOX AISI 420

Bulloneria - Bolts and nuts - Visserie
Acciaio INOX A2 - Stainless steel A2 - Acier INOX A2

Cavo di alimentazione – Cable - Câble électrique
5 metri tipo H07RN-F - 5 meters type H07RN-F - 5 mètres type H07RN-F

Versione monofase: F92.12XMV con cavo 3G1mm2 e spina SCHUKO (CEE 7/VII); F92.15XMV con cavo 4G1.5 mm2 cassetta porta condensatore e spina SCHUKO (CEE 7/VII)
Versione trifase con cavo 4G1mm2

Single-phase: F92.12XMV with 3G1mm² cable and SCHUKO (CEE 7/VII) plug; F92.15XMV with 4G1,5mm² cable, capacitor box and SCHUKO (CEE 7/VII) plug
Tree-phase with 4G1mm² cable

Versions monophasée : F92.12XMV avec câble 3G1mm² et fiche SCHUKO (CEE 7/VII); F92.15XMV avec câble
4G1,5mm², boîte porte condensateur et fiche SCHUKO (CEE 7/VII)
Versions triphasée avec câble 4G1mm²

LIMITI D'IMPIEGO – LIMITS OF USE – LIMITES D'UTILISATION

Temperatura massima del liquido pompato - Max temperature of the liquid pumped - Temperature max du liquide pompé: *+40°C*

pH del liquido pompato - pH of the liquid pumped - pH du liquide pompé: 6÷*10*

Profondità d'immersione massima - Max immersion depth - Profondeur max d'immersion: 5 *m*

Densità del liquido pompato - Liquid density - Densité du liquide pompé: *1,0 kg/dm³*

Immersione minima per servizio continuo - Min immersion depth for continuos service - Immersion minimum pour le service continu: *375 mm*

Passaggio libero - Free passage - Passage libre: *50 mm*

Numero massimo di avviamenti ora - Max number starts/hour - Nombres max de démarrage/heur: *20*

Livello di pressione acustica generato - Acoustic pressure level issued – Niveau de pression acoustique produit: *<70dB(A)*

MOTORE – MOTOR - MOTEUR

Motore elettrico asincrono a gabbia di scoiattolo in camera secca
Classe d'isolamento F - Grado di protezione IP68 - 2poli; 60Hz
Tensione di alimentazione e relativa variazione ammessa rispetto alla nominale:
MONOFASE: 230V ±6% con termoprotettore incorporato e interruttore a galleggiante
TRIFASE: 230V ±10% - 400V ±10%
Altre tensioni a richiesta

The electric motor is asynchronous with squirrel cage rotor in dry chamber
Class of insulation F - Protection degree IP68 - 2pole; 60Hz
Main voltage values and relative tolerance in relation to the rated voltage value:
SINGLE-PHASE: 230V ±6% built-in overheating protection and float switch
THREE-PHASE: 230V ±10% - 400V ±10%
Other voltages on request

Moteur électrique asynchrone à cage d'écureuil en chambre sèche
Classe d'isolation F - Degré de protection IP68 - 2poles; 60Hz
Tension d'alimentation et variation admissible par rapport à la tension nominale:
MONOPHASÉE: 230V ±6% avec thermoprotecteur incorporé et flotteur
TRIPHASÉE : 230V ±10% - 400V ±10%
D'autres tensions sont disponibles à la demande.

ESECUZIONI A RICHIESTA – SPECIAL EXECUTION ON REQUEST – D'AUTRES VERSION A LA DEMANDE

Cavo di alimentazione lunghezza 10m secondo normativa EN 60335-2-41
Frequenza 50Hz (vedere catalogo specifico)
Condensatore all'esterno con cavo 4G1mm²
Altre tensioni - Riempimento con olio bianco alimentare

10m cable length in accordance with EN 60335-2-41
Frequency 50 Hz (see specific catalogue)
External capacitor with 4G1mm² cable
Other voltages - With food grade white oil

Longeur du cable d' alimentation 10m selon la règle EN 60335-2-41
Fréquence 50Hz (voir le catalogue spécifique)
Condensateur à l'extérieur avec câble 4G1mm²
D'autres tensions - Remplissage avec huile blanche alimentair

CARATTERISTICHE TECNICHE – TECHNICAL SPECIFICATIONS – CARACTÉRISTIQUES TECHNIQUES

MODELLO MODEL	P1	P2		TENSIONE VOLTAGE	CORRENTE POWER	CONDENSATORE CAPACITOR		CAVO CABLE	PESO WEIGHT
	Kw	*Kw*	*HP*	*V*	*A*	*µF*	*V*	*M*	*Kg*
92.12XMV	1.20	0.90	1.20	230 (1~)	5.6	20	450	5	18
92.12XTV	1.20	0.90	1.20	230/400 (3~)	3.4/2.0	-	-	5	18
92.15XMV	1.80	1.40	1.90	230 (1~)	8.8	25	450	5	19
92.15XTV	1.80	1.40	1.90	230/400 (3~)	6.5/3.8	-	-	5	19

CAMPO DI PRESTAZIONI - PERFORMANCE RANGE – PERFORMACES

	PORTATA – CAPACITY - DÉBIT														
	l/s	0	1,0	1,5	2,0	2,5	3,0	3,5	4,0	4,5	5,0	5,5	6,0	7,0	8,0	9,0
	m3/h	0	3,6	5,4	7,2	9,0	10,8	12,6	14,4	16,2	18,0	19,8	21,6	25,2	28,8	32,4
	l/min	0	60	90	120	150	180	210	240	270	300	330	360	420	480	540
MODELLO	**CURVA** *N°*	**PREVALENZA – HEAD – HAUTER** *m*														
92.12XMV 92.12XTV	1	10,2	9,6	9,2	8,8	8,3	7,8	7,1	6,6	6,0	5,4	4,8	4,2	2,6	1,2	-
92.15XMV 92.15XTV	2	13,1	12,2	11,7	11,2	10,6	10,6	9,2	8,5	7,7	7,1	6,6	6,0	4,6	3,2	2,0

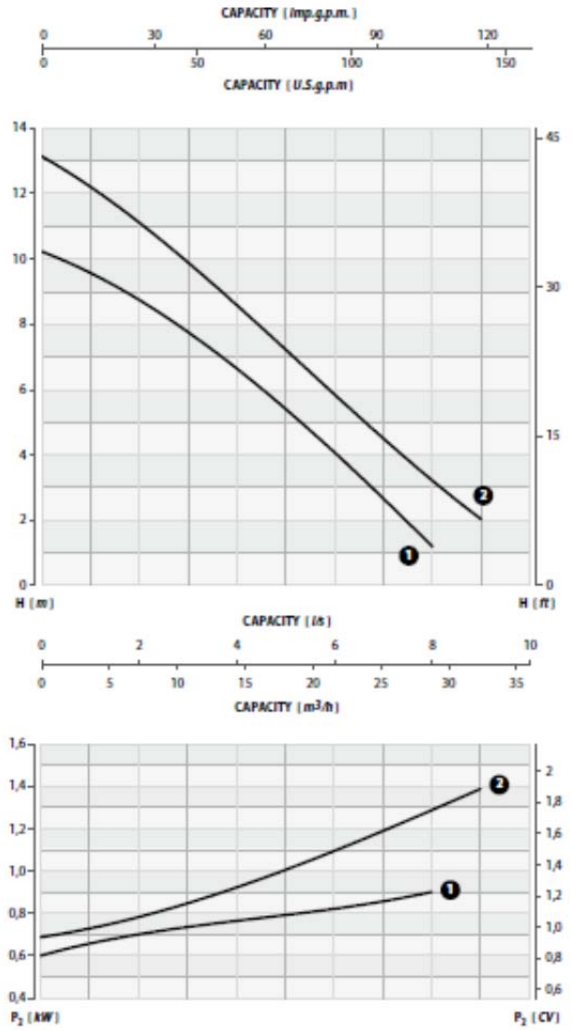

Tolleranza sulle prestazioni secondo norme UNI EN ISO 9906 - Livello 2

Performance tolerance in according to UNI/ISO 9906 Grade 2

Tolletance sur les performance sélon les régles UNI EN ISO 9906 – Niveau 2

INSTALLAZIONE FISSA CON PIEDE DI ACCOPPIAMENTO PERMANENT INSTALLATION WITH COUPLING SYSTEM - INSTALLATION FIXE AVEC PIED D'ASSISE

E' l'installazione indicata per le stazioni di sollevamento fisse_ l'elettropompa è guidata da 2 tubi e si collega automaticamente al piede di accoppiamento_ l'accoppiamento rapido consente facilità di estrazione e di ricollocazione

It is the recommended installation for the permanent pump ing station.The electric pump is guided by two pipes and it is connected automatically to the coupling system.The quick connection ensures that the pump can be easily removed and re-installed.

Elle est indiquée pour les stations d'élévations lixes. Deux tubesguident l'électropompe quise raccorde automatiquement au pied d'assise. l'accouplement rapide permet de relever et de reinstaller la pompe facilement

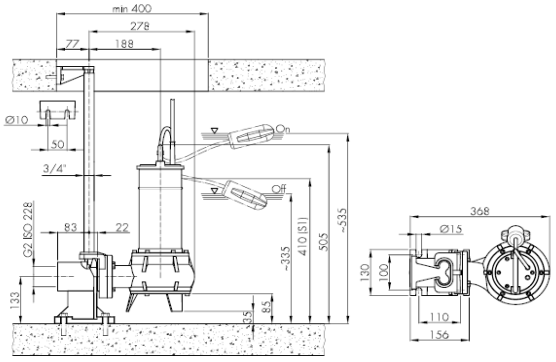

INSTALLAZIONE TRASPORTABILE – PORTABLE INSTALLATION – INSTALLATION TRANSPORTABLE

Per impieghi di emergenza con attacco per tubo flessibile e per installazione libera nel pozzo di raccolta.

Trasportable as emergency pump with connection to the hose and for free installation in the well.

Pour les services d'urgence avec coude de refoulement pour tuyau flexible et pour l'installation libre dans le puisard.

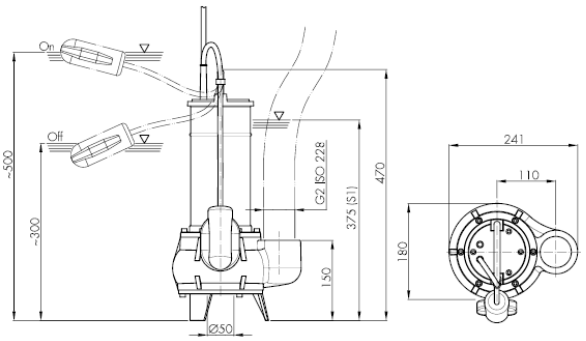

DIMENSIONI DI INSTALLAZIONE INSTALLATION DIMENSIONS DIMENSIONS D'INSTALLATION

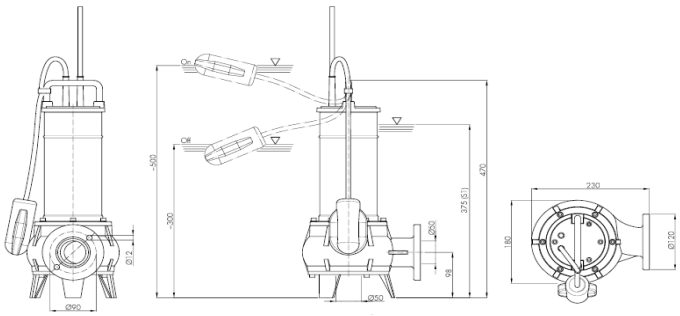

SERIE F F SERIES SÉRIE F	GIRANTE APERTA ARRETRATA VORTEX IMPELLER ROUE VORTEX	60HZ
104M – 104T 154M – 154T	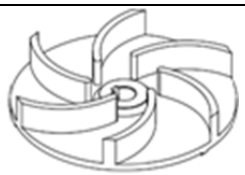	4 POLI 4 POLE 4 POLES

IMPIEGHI – USE - UTILISATION

Adatta al pompaggio di acque di scarico civili grigliate, acque di risulta di processi industriali, al sollevamento di acque di scarico di gruppi di appartamenti e di ville ed al prosciugamento di locali allagati in genere.

Submersible electric pumps suitable for pumping screened waste water, draining the sewage of blocks of flats and houses and flooded premises in general.

Indiquées pour pomper les eaux résiduaires de procédés industriels et le pompage d'eaux des égouts et de boues dans les stations de depuration. Elles sont aussi employées pour le pompage d'eaux claires, sales et de pluie.

MATERIALI – MATERIALS – MATERIAUX DE CONSTRUCTION

Coperchio – Cover - Couvercle
Ghisa – Cast iron – Fonte en : EN GJL 200 (UNI EN 1561)

Alloggio statore - Motor housing - Carcasse moteur
Ghisa – Cast iron – Fonte en : EN GJL 200 (UNI EN 1561)

Corpo pompa - Pump housing - Corps de la pompe
Ghisa – Cast iron – Fonte en : EN GJL 200 (UNI EN 1561)

Piede di appoggio - Supporting foot - Pied d' appui
Ghisa – Cast iron – Fonte en : EN GJL 200 (UNI EN 1561)

Girante – Impeller - Roue
Ghisa – Cast iron – Fonte en : EN GJL 200 (UNI EN 1561)

Tenuta meccanica - Mechanical seal - Garniture mécanique
Carburo di Silicio/Carburo di Silicio (SiC/SiC) - Silicon Carbide / Silicon Carbide (SiC/SiC) - Carbure de Silicium/Carbure de Silicium (SiC/SiC)

Albero motore - Motor shaft - Arbre moteur
Acciaio INOX AISI 416 - Stainless steel AISI 416 - Acier INOX AISI 416

Bulloneria - Bolts and nuts - Visserie
Acciaio INOX A2 - Stainless steel A2 - Acier INOX A2

Cavo di alimentazione – Cable - Câble électrique
5 metri tipo H07RN-F - 5 meters type H07RN-F - 5 mètres type H07RN-F

Versione monofase con cavo 4G1.5mm^2 cassetta porta condensatore e spina SCHUKO (CEE 7/VII)
Versione trifase con cavo 4G1.5mm^2

Single-phase with 4G1.5mm² cable capacitor box and SCHUKO (CEE 7/VII) plug
Tree-phase with 4G1.5mm² cable

Versions monophasée avec câble 4G1.5mm² ,boîte porte condensateur et fiche SCHUKO (CEE 7/VII)
Versions triphasée avec câble 4G1.5mm²

LIMITI D'IMPIEGO – LIMITS OF USE – LIMITES D'UTILISATION

Temperatura massima del liquido pompato - Max temperature of the liquid pumped - Temperature max du liquide pompé: *+40°C*

pH del liquido pompato - pH of the liquid pumped - pH du liquide pompé: 6÷*10*

Profondità d'immersione massima - Max immersion depth - Profondeur max d'immersion: 20 *m*

Densità del liquido pompato - Liquid density - Densité du liquide pompé: *1,0 kg/dm³*

Immersione minima per servizio continuo - Min immersion depth for continuos service - Immersion minimum pour le service continu: *104M-104T 353mm – 154M-154T 380mm*

Passaggio libero - Free passage - Passage libre: *104M-104T 40mm – 154M-154T 50mm*

Numero massimo di avviamenti ora - Max number starts/hour - Nombres max de démarrage/heur: *20*

Livello di pressione acustica generato - Acoustic pressure level issued – Niveau de pression acoustique produit: *<70dB(A)*

MOTORE – MOTOR - MOTEUR

Motore elettrico asincrono a gabbia di scoiattolo in bagno d'olio
Classe d'isolamento F - Grado di protezione IP68 - 4poli; 60Hz
Tensione di alimentazione e relativa variazione ammessa rispetto alla nominale:
MONOFASE: 230V ±6% con termoprotettore incorporato e interruttore a galleggiante
TRIFASE: 230V ±10% - 400V ±10%
Altre tensioni a richiesta

The electric motor is asynchronous with squirrel cage rotor in oil bath
Class of insulation F - Protection degree IP68 - 4pole; 60Hz
Main voltage values and relative tolerance in relation to the rated voltage value:
SINGLE-PHASE: 230V ±6% built-in overheating protection and float switch
THREE-PHASE: 230V ±10% - 400V ±10%
Other voltages on request

Moteur électrique asynchrone à cage d'écureuil en bain d'huile
Classe d'isolation F - Degré de protection IP68 - 4poles; 60Hz
Tension d'alimentation et variation admissible par rapport à la tension nominale:
MONOPHASÉE: 230V ±6% avec thermoprotecteur incorporé et flotteur
TRIPHASÉE : 230V ±10% - 400V ±10%
D'autres tensions sont disponibles à la demande.

ESECUZIONI A RICHIESTA – SPECIAL EXECUTION ON REQUEST – D'AUTRES VERSION A LA DEMANDE

Cavo di alimentazione lunghezza 10m secondo normativa EN 60335-2-41
Frequenza 50Hz (vedere catalogo specifico)
Altre tensioni - Riempimento con olio bianco alimentare

10m cable length in accordance with EN 60335-2-41
Frequency 50 Hz (see specific catalogue)
Other voltages - With food grade white oil

Longeur du cable d' alimentation 10m selon la règle EN 60335-2-41
Fréquence 50Hz (voir le catalogue spécifique)
D'autres tensions - Remplissage avec huile blanche alimentair

CARATTERISTICHE TECNICHE – TECHNICAL SPECIFICATIONS – CARACTÉRISTIQUES TECHNIQUES

MODELLO MODEL	P1	P2		TENSIONE VOLTAGE	CORRENTE POWER	CONDENSATORE CAPACITOR		CAVO CABLE	PESO WEIGHT
	Kw	*Kw*	*HP*	*V*	*A*	*µF*	*V*	*M*	*Kg*
104M	1.20	0.75	1.20	230 (1~)	5.0	14	450	5	29
104T	1.20	0.75	1.20	230/400 (3~)	3.5/1.9	-	-	5	29
154M	1.50	1.10	1.50	230 (1~)	7.7	20	450	5	33
154T	1.50	1.10	1.50	230/400 (3~)	4.8/2.8	-	-	5	33

CAMPO DI PRESTAZIONI - PERFORMANCE RANGE – PERFORMACES

		PORTATA – CAPACITY - DÉBIT											
	l/s	0	1	2	3	4	5	6	7	8	9	10	11
	m3/h	0	3,6	7,2	10,8	14,4	18,0	21,6	25,2	28,8	32,4	36,0	39,6
	l/min	0	60	120	180	240	300	360	420	480	540	600	660
MODELLO	**CURVA** *N°*	**PREVALENZA – HEAD – HAUTER** *m*											
104M	1	8,0	7,2	6,4	5,7	4,8	4,0	3,0	1,8	-	-	-	-
104T													
154M	2	9,5	9,0	8,5	8,2	7,6	7,0	6,4	5,7	4,9	4,2	3,3	2,5
154T													

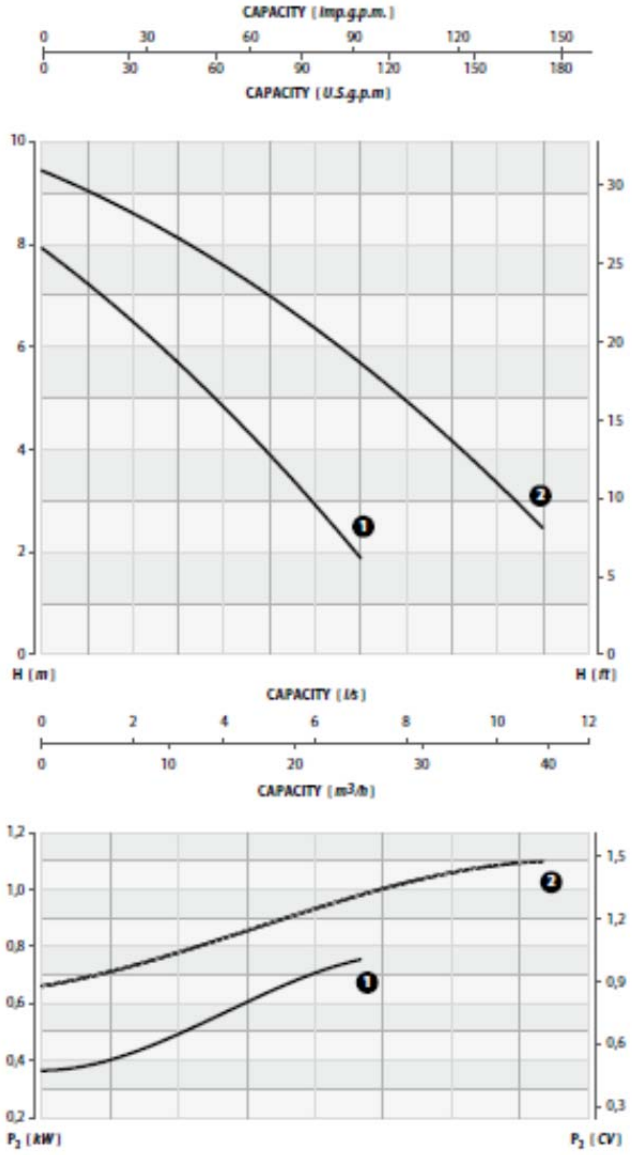

Tolleranza sulle prestazioni secondo norme UNI EN ISO 9906 - Livello 2

Performance tolerance in according to UNI/ISO 9906 Grade 2

Tolletance sur les performance sélon les régles UNI EN ISO 9906 – Niveau 2

INSTALLAZIONE FISSA CON PIEDE DI ACCOPPIAMENTO PERMANENT INSTALLATION WITH COUPLING SYSTEM - INSTALLATION FIXE AVEC PIED D'ASSISE

E' l'installazione indicata per le stazioni di sollevamento fisse_ l'elettropompa è guidata da 2 tubi e si collega automaticamente al piede di accoppiamento_ l'accoppiamento rapido consente facilità di estrazione e di ricollocazione

It is the recommended installation for the permanent pump ing station.The electric pump is guided by two pipes and it is connected automatically to the coupling system.The quick connection ensures that the pump can be easily removed and re-installed.

Elle est indiquée pour les stations d'élévations lixes. Deux tubesguident l'électropompe quise raccorde automatiquement au pied d'assise. l'accouplement rapide permet de relever et de reinstaller la pompe facilement.

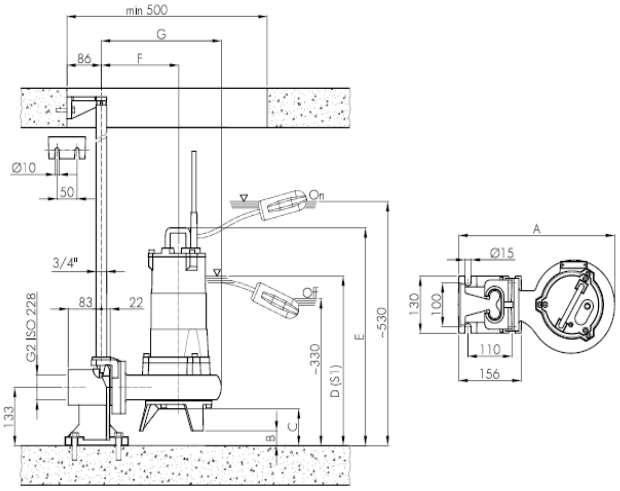

	A	B	C	D	E	F	G
104...	390	34	84	387	497	200	316
154...	407	31	81	414	521	200	316

INSTALLAZIONE TRASPORTABILE – PORTABLE INSTALLATION – INSTALLATION TRANSPORTABLE

Per impieghi di emergenza con attacco per tubo flessibile e per installazione libera nel pozzo di raccolta.

Trasportable as emergency pump with connection to the hose and for free installation in the well.

Pour les services d'urgence avec coude de refoulement pour tuyau flexible et pour l'installation libre dans le puisard.

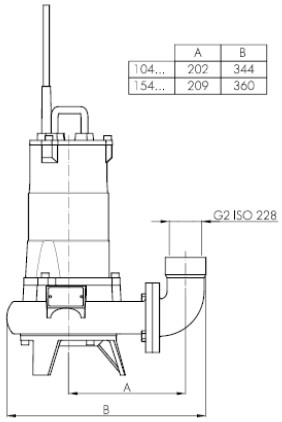

	A	B
104...	202	344
154...	209	360

DIMENSIONI DI INSTALLAZIONE - INSTALLATION DIMENSIONS - DIMENSIONS D'INSTALLATION

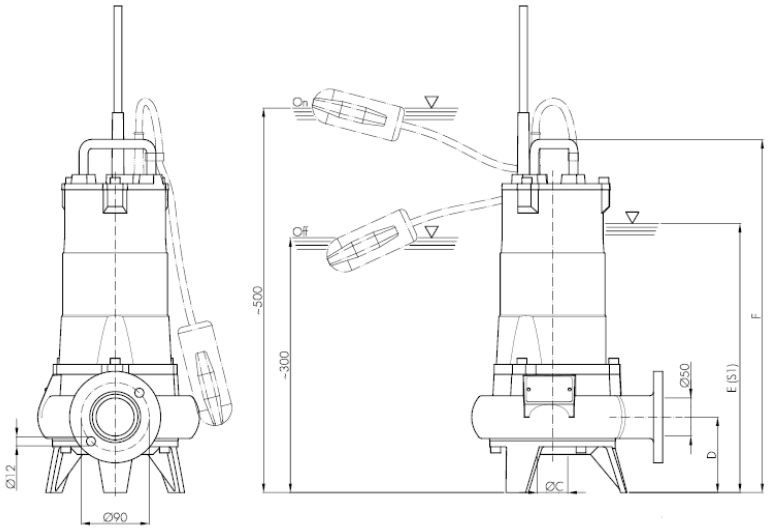

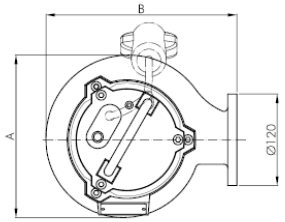

	A	B	C	D	E	F
104...	213	251	40	99	353	463
154...	235	268	50	102	380	490

SERIE F F SERIES SÉRIE F	GIRANTE APERTA ARRETRATA VORTEX IMPELLER ROUE VOTEX	60HZ
152M – 152T 202M – 202T		2 POLI 2 POLE 2 POLES

IMPIEGHI – USE - UTILISATION

Adatta al pompaggio di acque di scarico civili grigliate, acque di risulta di processi industriali, al sollevamento di acque di scarico di gruppi di appartamenti e di ville ed al prosciugamento di locali allagati in genere.

Submersible electric pumps suitable for pumping screened waste water, draining the sewage of blocks of flats and houses and flooded premises in general.

Indiquées pour pomper les eaux résiduaires de procédés industriels et le pompage d'eaux des égouts et de boues dans les stations de dépuration. Elles sont aussi employées pour le pompage d'eaux claires, sales et de pluie.

MATERIALI – MATERIALS – MATERIAUX DE CONSTRUCTION

Coperchio – Cover - Couvercle
Ghisa – Cast iron – Fonte en : EN GJL 200 (UNI EN 1561)

Alloggio statore - Motor housing - Carcasse moteur
Ghisa – Cast iron – Fonte en : EN GJL 200 (UNI EN 1561)

Corpo pompa - Pump housing - Corps de la pompe
Ghisa – Cast iron – Fonte en : EN GJL 200 (UNI EN 1561)

Piede di appoggio - Supporting foot - Pied d' appui
Ghisa – Cast iron – Fonte en : EN GJL 200 (UNI EN 1561)

Girante – Impeller - Roue
Ghisa – Cast iron – Fonte en : EN GJL 200 (UNI EN 1561)

Tenuta meccanica - Mechanical seal - Garniture mécanique
Carburo di Silicio/Carburo di Silicio (SiC/SiC) - Silicon Carbide / Silicon Carbide (SiC/SiC) - Carbure de Silicium/Carbure de Silicium (SiC/SiC)

Albero motore - Motor shaft - Arbre moteur
Acciaio INOX AISI 416 - Stainless steel AISI 416 - Acier INOX AISI 416

Bulloneria - Bolts and nuts - Visserie
Acciaio INOX A2 - Stainless steel A2 - Acier INOX A2

Cavo di alimentazione – Cable - Câble électrique
5 metri tipo H07RN-F - 5 meters type H07RN-F - 5 mètres type H07RN-F

Versione monofase con cavo 4G1.5mm^2 cassetta porta condensatore e spina SCHUKO (CEE 7/VII); F202M con cavo 4G2.5 mm^2 cassetta porta condensatore e spina SCHUKO (CEE 7/VII)
Versione trifase con cavo 4G1.5mm^2

Single-phase with 4G1.5mm² cable capacitor box and SCHUKO (CEE 7/VII) plug; F202M with 4G2,5mm² cable, capacitor box and SCHUKO (CEE 7/VII) plug
Tree-phase with 4G1.5mm² cable

Versions monophasée avec câble 4G1.5mm² ,boîte porte condensateur et fiche SCHUKO (CEE 7/VII); F202M avec câble 4G2,5mm², boîte porte condensateur et fiche SCHUKO (CEE 7/VII)
Versions triphasée avec câble 4G1.5mm²

LIMITI D'IMPIEGO – LIMITS OF USE – LIMITES D'UTILISATION

Temperatura massima del liquido pompato - Max temperature of the liquid pumped - Temperature max du liquide pompé: *+40°C*

pH del liquido pompato - pH of the liquid pumped - pH du liquide pompé: 6÷*10*

Profondità d'immersione massima - Max immersion depth - Profondeur max d'immersion: 20 *m*

Densità del liquido pompato - Liquid density - Densité du liquide pompé: *1,0 kg/dm³*

Immersione minima per servizio continuo - Min immersion depth for continuos service - Immersion minimum pour le service continu: *102M-102T-152M-152T 353mm – 202M-202T-202TB 380mm*

Passaggio libero - Free passage - Passage libre: *102M-102T-152M-152T 40mm – 202M-202T-202TB 50mm*

Numero massimo di avviamenti ora - Max number starts/hour - Nombres max de démarrage/heur: *20*

Livello di pressione acustica generato - Acoustic pressure level issued – Niveau de pression acoustique produit: *<70dB(A)*

MOTORE – MOTOR - MOTEUR

Motore elettrico asincrono a gabbia di scoiattolo in bagno d'olio
Classe d'isolamento F - Grado di protezione IP68 - 2poli; 60Hz
Tensione di alimentazione e relativa variazione ammessa rispetto alla nominale:
MONOFASE: 230V ±6% con termo protettore incorporato e interruttore a galleggiante
TRIFASE: 230V ±10% - 400V ±10%
Altre tensioni a richiesta

The electric motor is asynchronous with squirrel cage rotor in oil bath
Class of insulation F - Protection degree IP68 - 2pole; 60Hz
Main voltage values and relative tolerance in relation to the rated voltage value:
SINGLE-PHASE: 230V ±6% built-in overheating protection and float switch
THREE-PHASE: 230V ±10% - 400V ±10%
Other voltages on request

Moteur électrique asynchrone à cage d'écureuil en bain d'huile
Classe d'isolation F - Degré de protection IP68 - 2poles; 60Hz
Tension d'alimentation et variation admissible par rapport à la tension nominale:
MONOPHASÉE: 230V ±6% avec thermo protecteur incorporé et flotteur
TRIPHASÉE : 230V ±10% - 400V ±10%
D'autres tensions sont disponibles à la demande.

ESECUZIONI A RICHIESTA – SPECIAL EXECUTION ON REQUEST – D'AUTRES VERSION A LA DEMANDE

Cavo di alimentazione lunghezza 10m secondo normativa EN 60335-2-41
Frequenza 50Hz (vedere catalogo specifico)
Altre tensioni - Riempimento con olio bianco alimentare

10m cable length in accordance with EN 60335-2-41
Frequency 50 Hz (see specific catalogue)
Other voltages - With food grade white oil

Longueur du câble d' alimentation 10m selon la règle EN 60335-2-41
Fréquence 50Hz (voir le catalogue spécifique)
D'autres tensions - Remplissage avec huile blanche alimentair

CARATTERISTICHE TECNICHE – TECHNICAL SPECIFICATIONS – CARACTÉRISTIQUES TECHNIQUES

MODELLO MODEL	P1	P2		TENSIONE VOLTAGE	CORRENTE POWER	CONDENSATORE CAPACITOR		CAVO CABLE	PESO WEIGHT
	Kw	*Kw*	*HP*	*V*	*A*	*µF*	*V*	*M*	*Kg*
152M	1.70	1.10	1.50	230 (1~)	7.0	30	450	5	30
152T	1.60	1.10	1.50	230/400 (3~)	5.2/3.0	-	-	5	30
202M	2.30	1.60	2.10	230 (1~)	11.0	40	450	5	34
202T	2.20	1.60	2.10	230/400 (3~)	6.9/4.0	-	-	5	34

CAMPO DI PRESTAZIONI - PERFORMANCE RANGE – PERFORMACES

CAPACITY														
l/s	0	1	2	3	4	5	6	7	8	9	10	12	13	14
m³/h	0	3,6	7,2	10,8	14,4	18,0	21,6	25,2	28,8	32,4	36,0	43,2	46,8	50
l/min	0	60	120	180	240	300	360	420	480	540	600	720	780	840

MODEL	CURVE N°	HEAD m													
152M	1	21,0	18,8	16,2	14,6	13,0	11,2	9,7	8,0	6,4	4,6	2,5	-	-	-
152T															
202M	2	27,0	24,0	22,2	20,5	18,2	16,8	16,0	-	-	-	-	-	-	-
202T															

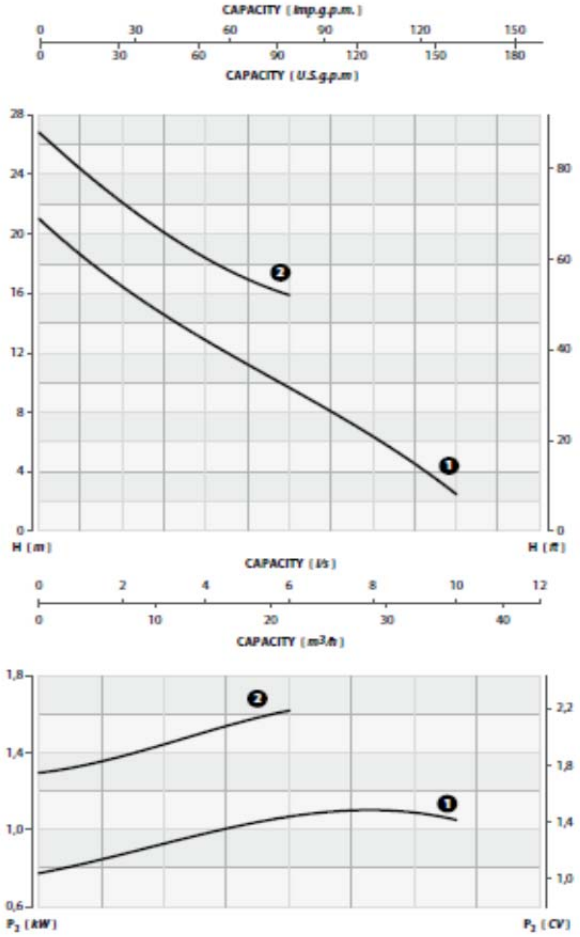

Performance tolerance in according to UNI/ISO 9906 Grade 2

Tolletance sur les performance sélon les régles UNI EN ISO 9906 – Niveau 2

INSTALLAZIONE FISSA CON PIEDE DI ACCOPPIAMENTO PERMANENT INSTALLATION WITH COUPLING SYSTEM - INSTALLATION FIXE AVEC PIED D'ASSISE

E' l'installazione indicata per le stazioni di sollevamento fisse_ l'elettropompa è guidata da 2 tubi e si collega automaticamente al piede di accoppiamento_ l'accoppiamento rapido consente facilità di estrazione e di ricollocazione

It is the recommended installation for the permanent pump ing station.The electric pump is guided by two pipes and it is connected automatically to the coupling system.The quick connection ensures that the pump can be easily removed and re-installed.

Elle est indiquée pour les stations d'élévations lixes. Deux tubesguident l'électropompe quise raccorde automatiquement au pied d'assise. l'accouplement rapide permet de relever et de reinstaller la pompe facilement.

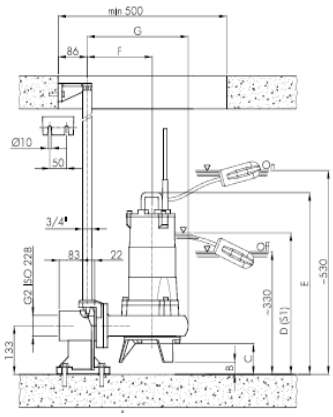

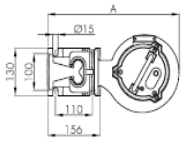

	A	B	C	D	E	F	G
102... / 152...	390	34	84	387	497	193	300
202...	407	31	81	414	521	200	316

INSTALLAZIONE TRASPORTABILE – PORTABLE INSTALLATION – INSTALLATION TRANSPORTABLE

Per impieghi di emergenza con attacco per tubo flessibile e per installazione libera nel pozzo di raccolta.

Trasportable as emergency pump with connection to the hose and for free installation in the well.

Pour les services d'urgence avec coude de refoulement pour tuyau flexible et pour l'installation libre dans le puisard.

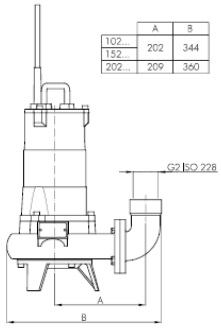

	A	B
102... / 152...	202	344
202...	209	360

DIMENSIONI DI INSTALLAZIONE INSTALLATION DIMENSIONS DIMENSIONS D'INSTALLATION

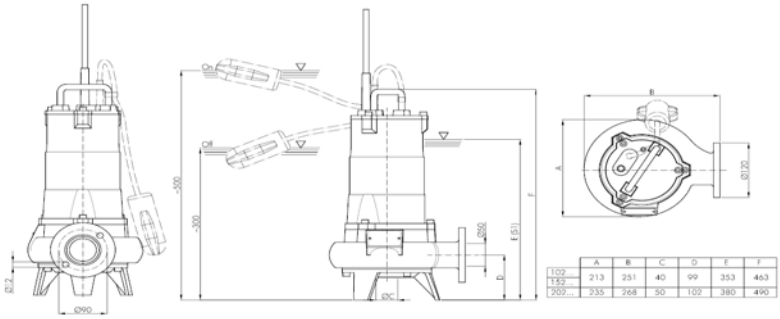

	A	B	C	D	E	F
102 / 152	213	251	40	99	353	463
202...	235	268	50	102	380	490

SERIE F F SERIES SÉRIE F	GIRANTE APERTA ARRETRATA VORTEX IMPELLER ROUE VOTEX	60HZ
152MV – 152TV 202MV – 202TV		2 POLI 2 POLE 2 POLES

IMPIEGHI – USE - UTILISATION

Adatta al pompaggio di acque di scarico civili grigliate, acque di risulta di processi industriali, al sollevamento di acque di scarico di gruppi di appartamenti e di ville ed al prosciugamento di locali allagati in genere.

Submersible electric pumps suitable for pumping screened waste water, draining the sewage of blocks of flats and houses and flooded premises in general.

Indiquées pour pomper les eaux résiduaires de procédés industriels et le pompage d'eaux des égouts et de boues dans les stations de dépuration. Elles sont aussi employées pour le pompage d'eaux claires, sales et de pluie.

MATERIALI – MATERIALS – MATERIAUX DE CONSTRUCTION

Coperchio – Cover - Couvercle
Ghisa – Cast iron – Fonte en : EN GJL 200 (UNI EN 1561)

Alloggio statore - Motor housing - Carcasse moteur
Ghisa – Cast iron – Fonte en : EN GJL 200 (UNI EN 1561)

Corpo pompa - Pump housing - Corps de la pompe
Ghisa – Cast iron – Fonte en : EN GJL 200 (UNI EN 1561)

Piede di appoggio - Supporting foot - Pied d' appui
Ghisa – Cast iron – Fonte en : EN GJL 200 (UNI EN 1561)

Girante – Impeller - Roue
Ghisa – Cast iron – Fonte en : EN GJL 200 (UNI EN 1561)

Tenuta meccanica - Mechanical seal - Garniture mécanique
Carburo di Silicio/Carburo di Silicio (SiC/SiC) - Silicon Carbide / Silicon Carbide (SiC/SiC) - Carbure de Silicium/Carbure de Silicium (SiC/SiC)

Albero motore - Motor shaft - Arbre moteur
Acciaio INOX AISI 416 - Stainless steel AISI 416 - Acier INOX AISI 416

Bulloneria - Bolts and nuts - Visserie
Acciaio INOX A2 - Stainless steel A2 - Acier INOX A2

Cavo di alimentazione – Cable - Câble électrique
5 metri tipo H07RN-F - 5 meters type H07RN-F - 5 mètres type H07RN-F

Versione monofase con cavo 4G1.5mm^2 cassetta porta condensatore e spina SCHUKO (CEE 7/VII); F202MV con cavo 4G2.5 mm^2 cassetta porta condensatore e spina SCHUKO (CEE 7/VII)
Versione trifase con cavo 4G1.5mm^2

Single-phase with 4G1.5mm² cable capacitor box and SCHUKO (CEE 7/VII) plug; F202MV with 4G2,5mm² cable, capacitor box and SCHUKO (CEE 7/VII) plug
Tree-phase with 4G1.5mm² cable

Versions monophasée avec câble 4G1.5mm² ,boîte porte condensateur et fiche SCHUKO (CEE 7/VII); F202MV avec câble
4G2,5mm², boîte porte condensateur et fiche SCHUKO (CEE 7/VII)
Versions triphasée avec câble 4G1.5mm²

LIMITI D'IMPIEGO – LIMITS OF USE – LIMITES D'UTILISATION

Temperatura massima del liquido pompato - Max temperature of the liquid pumped - Temperature max du liquide pompé: *+40°C*

pH del liquido pompato - pH of the liquid pumped - pH du liquide pompé: 6÷*10*

Profondità d'immersione massima - Max immersion depth - Profondeur max d'immersion: 20 *m*

Densità del liquido pompato - Liquid density - Densité du liquide pompé: *1,0 kg/dm³*

Immersione minima per servizio continuo - Min immersion depth for continuos service - Immersion minimum pour le service continu: *102MV-102TV-152MV-152TV 353mm – 202MV-202TV 380mm*

Passaggio libero - Free passage - Passage libre: *102MV-102TV-152MV-152TV 40mm – 202MV-202TV 50mm*

Numero massimo di avviamenti ora - Max number starts/hour - Nombres max de démarrage/heur: *20*

Livello di pressione acustica generato - Acoustic pressure level issued – Niveau de pression acoustique produit: *<70dB(A)*

MOTORE – MOTOR - MOTEUR

Motore elettrico asincrono a gabbia di scoiattolo in bagno d'olio
Classe d'isolamento F - Grado di protezione IP68 - 2poli; 60Hz
Tensione di alimentazione e relativa variazione ammessa rispetto alla nominale:
MONOFASE: 230V ±6% con termo protettore incorporato e interruttore a galleggiante
TRIFASE: 230V ±10% - 400V ±10%
Altre tensioni a richiesta

The electric motor is asynchronous with squirrel cage rotor in oil bath
Class of insulation F - Protection degree IP68 - 2pole; 60Hz
Main voltage values and relative tolerance in relation to the rated voltage value:
SINGLE-PHASE: 230V ±6% built-in overheating protection and float switch
THREE-PHASE: 230V ±10% - 400V ±10%
Other voltages on request

Moteur électrique asynchrone à cage d'écureuil en bain d'huile
Classe d'isolation F - Degré de protection IP68 - 2poles; 60Hz
Tension d'alimentation et variation admissible par rapport à la tension nominale:
MONOPHASÉE: 230V ±6% avec thermo protecteur incorporé et flotteur
TRIPHASÉE : 230V ±10% - 400V ±10%
D'autres tensions sont disponibles à la demande.

ESECUZIONI A RICHIESTA – SPECIAL EXECUTION ON REQUEST – D'AUTRES VERSION A LA DEMANDE

Cavo di alimentazione lunghezza 10m secondo normativa EN 60335-2-41
Frequenza 50Hz (vedere catalogo specifico)
Altre tensioni - Riempimento con olio bianco alimentare

10m cable length in accordance with EN 60335-2-41
Frequency 50 Hz (see specific catalogue)
Other voltages - With food grade white oil

Longeur du cable d' alimentation 10m selon la règle EN 60335-2-41
Fréquence 50Hz (voir le catalogue spécifique)
D'autres tensions - Remplissage avec huile blanche alimentair

CARATTERISTICHE TECNICHE – TECHNICAL SPECIFICATIONS – CARACTÉRISTIQUES TECHNIQUES

MODELLO MODEL	P1	P2		TENSIONE VOLTAGE	CORRENTE POWER	CONDENSATORE CAPACITOR		CAVO CABLE	PESO WEIGHT
	Kw	*Kw*	*HP*	*V*	*A*	*µF*	*V*	*M*	*Kg*
102MV	1.70	1.10	1.50	230 (1~)	5.8	30	450	5	29
152TV	1.60	1.10	1.50	230/400 (3~)	5.2/3.0	-	-	5	29
202MV	2.30	1.60	2.10	230 (1~)	11.0	40	450	5	35
202TV	2.20	1.60	2.10	230/400 (3~)	6.9/4.0	-	-	5	35

CAMPO DI PRESTAZIONI - PERFORMANCE RANGE – PERFORMACES

	CAPACITY										
l/s	0	1	2	3	4	5	6	7	8	9	10
m³/h	0	3,6	7,2	10,8	14,4	18,0	21,6	25,2	28,8	32,4	36
l/min	0	60	120	180	240	300	360	420	480	540	600

MODEL	CURVE N°	HEAD m										
152MV 152TV	1	16,0	14,7	13,4	11,8	9,8	8,4	6,5	4,8	2,8	-	-
202MV 202TV	2	14,0	13,3	12,5	11,6	10,7	9,5	8,4	6,9	5,4	3,5	1,3

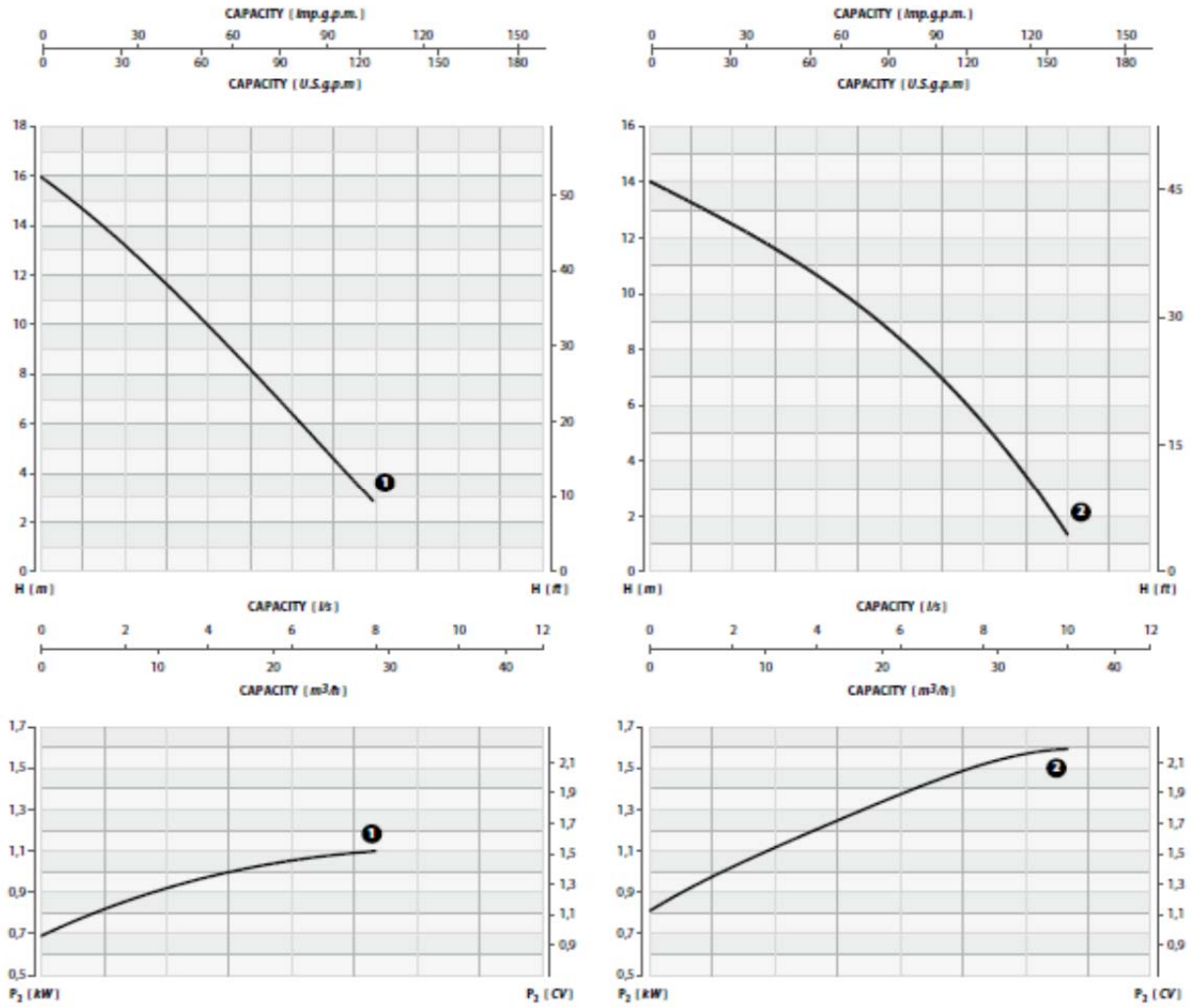

Tolleranza sulle prestazioni secondo norme UNI EN ISO 9906 - Livello 2
Performance tolerance in according to UNI/ISO 9906 Grade 2
Tolletance sur les performance sélon les régles UNI EN ISO 9906 – Niveau 2

INSTALLAZIONE FISSA CON PIEDE DI ACCOPPIAMENTO PERMANENT INSTALLATION WITH COUPLING SYSTEM - INSTALLATION FIXE AVEC PIED D'ASSISE

E' l'installazione indicata per le stazioni di sollevamento fisse_ l'elettropompa è guidata da 2 tubi e si collega automaticamente al piede di accoppiamento_ l'accoppiamento rapido consente facilità di estrazione e di ricollocazione

It is the recommended installation for the permanent pump ing station.The electric pump is guided by two pipes and it is connected automatically to the coupling system.The quick connection ensures that the pump can be easily removed and re-installed.

Elle est indiquée pour les stations d'élévations lixes. Deux tubesguident l'électropompe quise raccorde automatiquement au pied d'assise. l'accouplement rapide permet de relever et de reinstaller la pompe facilement.

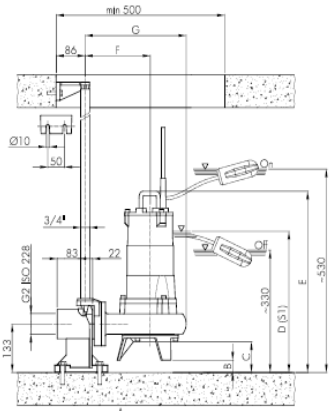

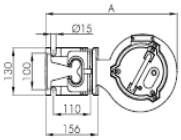

	A	B	C	D	E	F	G
102...	390	34	84	387	497	193	300
152...							
202...	407	31	81	414	521	200	316

INSTALLAZIONE TRASPORTABILE – PORTABLE INSTALLATION – INSTALLATION TRANSPORTABLE

Per impieghi di emergenza con attacco per tubo flessibile e per installazione libera nel pozzo di raccolta.

Trasportable as emergency pump with connection to the hose and for free installation in the well.

Pour les services d'urgence avec coude de refoulement pour tuyau flexible et pour l'installation libre dans le puisard.

	A	B
102...	202	344
152...		
202...	209	360

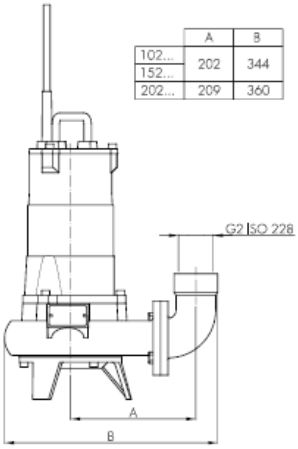

DIMENSIONI DI INSTALLAZIONE INSTALLATION DIMENSIONS DIMENSIONS D'INSTALLATION

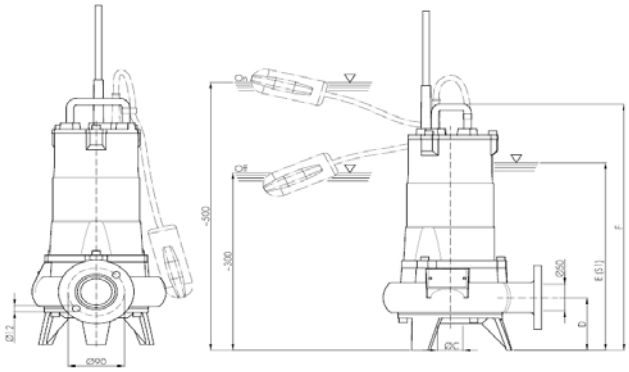

	A	B	C	D	E	F
102...	213	251	40	99	353	463
152...						
202...	235	268	50	102	380	490

SERIE F F SERIES SÉRIE F	GIRANTE MONOCANALE SINGLE CHANNEL IMPELLER ROUE MONOCANAL	DN 80 60HZ
304/403 404/413	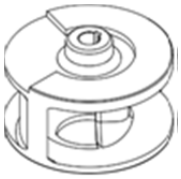	4 POLI 4 POLE 4 POLES

IMPIEGHI – USE - UTILISATION

Particolarmente indicata per il pompaggio di liquami industriali, acque di scarico grigliate e fanghi negli impianti di depurazione. Trovano impiego anche nel sollevamento di acque pulite, sporche e acque piovane.

Submersible electric pumps particularly suitable for pumping industrial sewage, screened waste water and mud in the pumping stations. They can be used also to lift clear and dirty water and rain water.

Indiquées pour pomper les eaux résiduaires de procédés industriels et le pompage d'eaux des égouts et de boues dans les stations de depuration. Elles sont aussi employées pour le pompage d'eaux claires, sales et de pluie.

MATERIALI – MATERIALS – MATERIAUX DE CONSTRUCTION

Alloggio statore - Motor housing - Carcasse moteur
Ghisa – Cast iron – Fonte en : EN GJL 200 (UNI EN 1561)

Corpo pompa - Pump housing - Corps de la pompe
Ghisa – Cast iron – Fonte en : EN GJL 200 (UNI EN 1561)

Supporto - Bearing housing - Support
Ghisa – Cast iron – Fonte en : EN GJL 200 (UNI EN 1561)

Girante – Impeller - Roue
Ghisa – Cast iron – Fonte en : EN GJL 200 (UNI EN 1561)

Tenuta lato motore - Seal motor side - Guarniture côté moteur
Anello di tenuta - Seal ring - Bague d'étancheité

Tenuta meccanica lato pompa - Mechanical seal impeller side - Garniture mécanique côté pompe
Carburo di Silicio/Carburo di Silicio (SiC/SiC) - Silicon Carbide / Silicon Carbide (SiC/SiC) - Carbure de Silicium/Carbure de Silicium (SiC/SiC)

Piede di appoggio - Supporting foot - Pied d' appui
Acciaio INOX AISI 304 - Stainless steel AISI 304 - Acier INOX AISI 304

Albero motore - Motor shaft - Arbre moteur
Acciaio INOX AISI 420 - Stainless steel AISI 420 - Acier INOX AISI 420

Bulloneria - Bolts and nuts - Visserie
Acciaio INOX A2 - Stainless steel A2 - Acier INOX A2

Cavo di alimentazione – Cable - Câble électrique
10 metri tipo H07RN-F 4G2.5mm²

10 meters type H07RN-F 4G2.5mm²

10 mètres type H07RN-F 4G2.5mm²

LIMITI D'IMPIEGO – LIMITS OF USE – LIMITES D'UTILISATION

Temperatura massima del liquido pompato - Max temperature of the liquid pumped - Temperature max du liquide pompé: *+40°C*

pH del liquido pompato - pH of the liquid pumped - pH du liquide pompé: 6÷*10*

Profondità d'immersione massima - Max immersion depth - Profondeur max d'immersion: 20 *m*

Densità del liquido pompato - Liquid density - Densité du liquide pompé: *1,0 kg/dm³*

Immersione minima per servizio continuo - Min immersion depth for continuos service - Immersion minimum pour le service continu: 304/403 487*mm – 404/413 551mm*

Passaggio libero - Free passage - Passage libre: *75mm*

Numero massimo di avviamenti ora - Max number starts/hour - Nombres max de démarrage/heur: *20*

Livello di pressione acustica generato - Acoustic pressure level issued – Niveau de pression acoustique produit: *<70dB(A)*

MOTORE – MOTOR - MOTEUR

Motore elettrico asincrono a gabbia di scoiattolo in camera secca
Classe d'isolamento F - Grado di protezione IP68 - 4poli; 60Hz
Tensione di alimentazione e relativa variazione ammessa rispetto alla nominale:
TRIFASE: 230 ±10% - 400V ±10%
Altre tensioni a richiesta

The electric motor is asynchronous with squirrel cage rotor in dry chamber
Class of insulation F - Protection degree IP68 - 4pole; 60Hz
Main voltage values and relative tolerance in relation to the rated voltage value:
THREE-PHASE: 230 ±10% - 400V ±10%
Other voltages on request

Moteur électrique asynchrone à cage d'écureuil en en chambre sèche
Classe d'isolation F - Degré de protection IP68 - 4poles; 60Hz
Tension d'alimentation et variation admissible par rapport à la tension nominale:
TRIPHASÉE: 230 ±10% - 400V ±10%
D'autres tensions sont disponibles à la demande.

ESECUZIONI A RICHIESTA – SPECIAL EXECUTION ON REQUEST – D'AUTRES VERSION A LA DEMANDE

Frequenza 50Hz (vedere catalogo specifico) - Altre tensioni
Riempimento con olio bianco alimentare

Frequency 50 Hz (see specific catalogue) - Other voltages
With food grade white oil

Fréquence 50Hz (voir le catalogue spécifique) - D'autres tensions
Remplissage avec huile blanche alimentair

CARATTERISTICHE TECNICHE – TECHNICAL SPECIFICATIONS – CARACTÉRISTIQUES TECHNIQUES

MODELLO MODEL	P1	P2		TENSIONE VOLTAGE	CORRENTE POWER	CAVO CABLE	PESO WEIGHT
	Kw	*Kw*	*HP*	*V*	*A*	*M*	*Kg*
304/403	3.80	2.20	3.00	230/400 (3~)	11.2/6.5	10	73
404/413	5.00	3.10	4.20	230/400 (3~)	14.7/8.5	10	86

CAMPO DI PRESTAZIONI - PERFORMANCE RANGE – PERFORMACES

	PORTATA – CAPACITY - DÉBIT														
	l/s	0	8	10	12	14	16	18	20	22	24	26	28	30	32
	m3/h	0	28,8	36,0	43,2	50,4	57,6	64,8	72,0	79,2	86,4	93,6	100,8	108,0	115,2
	l/min	0	480	600	720	840	960	1080	1200	1320	1440	1560	1680	1800	1920
MODELLO	**CURVA** *N°*	**PREVALENZA – HEAD – HAUTER** *m*													
304/403	1	18,8	14,0	13,0	12,1	11,3	10,3	9,5	8,7	8,0	7,0	6,1	5,1	4,0	-
404/413	2	21,0	16,0	15,0	14,3	12,8	11,8	12,0	10,5	9,7	8,9	7,7	6,7	5,7	4,0

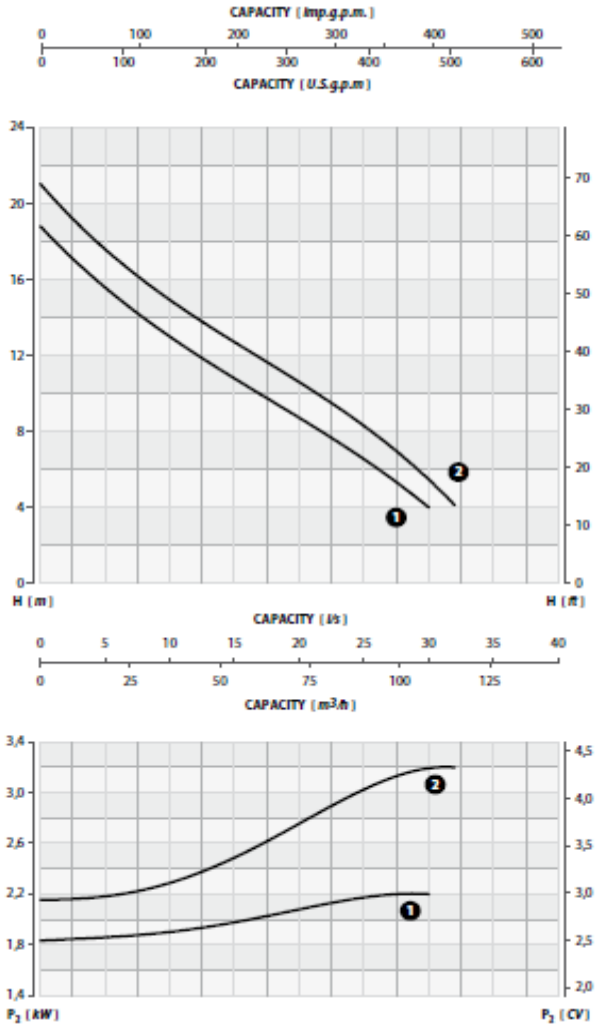

Tolleranza sulle prestazioni secondo norme UNI EN ISO 9906 - Livello 2

Performance tolerance in according to UNI/ISO 9906 Grade 2

Tolletance sur les performance sélon les régles UNI EN ISO 9906 – Niveau 2

INSTALLAZIONE FISSA CON PIEDE DI ACCOPPIAMENTO PERMANENT INSTALLATION WITH COUPLING SYSTEM - INSTALLATION FIXE AVEC PIED D'ASSISE

E' l'installazione indicata per le stazioni di sollevamento fisse_ l'elettropompa è guidata da 2 tubi e si collega automaticamente al piede di accoppiamento_ l'accoppiamento rapido consente facilità di estrazione e di ricollocazione

It is the recommended installation for the permanent pump ing station.The electric pump is guided by two pipes and it is connected automatically to the coupling system.The quick connection ensures that the pump can be easily removed and re-installed.

Elle est indiquée pour les stations d'élévations lixes. Deux tubesguident l'électropompe quise raccorde automatiquement au pied d'assise. l'accouplement rapide permet de relever et de reinstaller la pompe facilement.

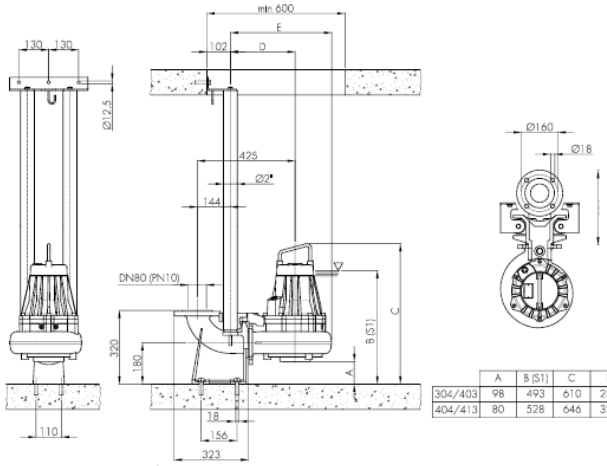

	A	B (S1)	C	D	E
304/403	98	493	610	281	440
404/413	80	528	646	328	485

INSTALLAZIONE TRASPORTABILE – PORTABLE INSTALLATION – INSTALLATION TRANSPORTABLE

Per impieghi di emergenza con attacco per tubo flessibile e per installazione libera nel pozzo di raccolta.

Trasportable as emergency pump with connection to the hose and for free installation in the well.

Pour les services d'urgence avec coude de refoulement pour tuyau flexible et pour l'installation libre dans le puisard.

	A	B
304/402	394	235
404/412	442	285

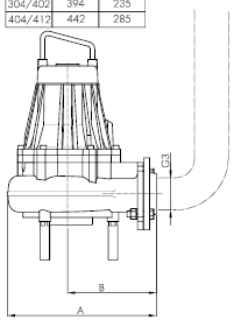

DIMENSIONI DI INSTALLAZIONE INSTALLATION DIMENSIONS DIMENSIONS D'INSTALLATION

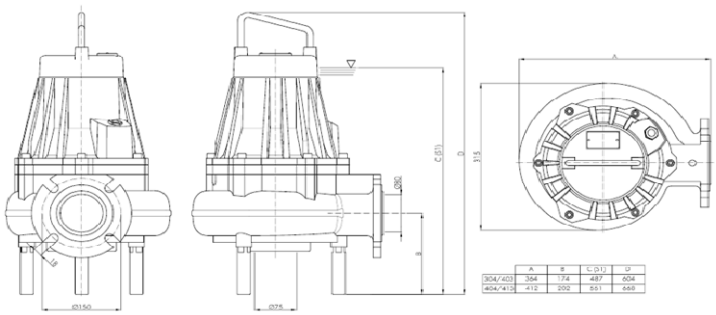

	A	B	C (S1)	D
304/403	394	174	487	604
404/413	412	202	551	668

SERIE F F SERIES SÉRIE F	GIRANTE MONOCANALE SINGLE CHANNEL IMPELLER ROUE MONOCANAL	DN 150 60HZ
704/433 1154/453 1504/463	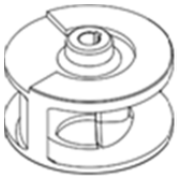	4 POLI 4 POLE 4 POLES

IMPIEGHI – USE - UTILISATION

Particolarmente indicata per il pompaggio di liquami industriali, acque di scarico grigliate e fanghi negli impianti di depurazione. Trovano impiego anche nel sollevamento di acque pulite, sporche e acque piovane.

Submersible electric pumps particularly suitable for pumping industrial sewage, screened waste water and mud in the pumping stations. They can be used also to lift clear and dirty water and rain water.

Indiquées pour pomper les eaux résiduaires de procédés industriels et le pompage d'eaux des égouts et de boues dans les stations de depuration. Elles sont aussi employées pour le pompage d'eaux claires, sales et de pluie.

MATERIALI – MATERIALS – MATERIAUX DE CONSTRUCTION

Alloggio statore - Motor housing - Carcasse moteur
Ghisa – Cast iron – Fonte en : EN GJL 200 (UNI EN 1561)

Corpo pompa - Pump housing - Corps de la pompe
Ghisa – Cast iron – Fonte en : EN GJL 200 (UNI EN 1561)

Supporto - Bearing housing - Support
Ghisa – Cast iron – Fonte en : EN GJL 200 (UNI EN 1561)

Girante – Impeller - Roue
Ghisa – Cast iron – Fonte en : EN GJL 200 (UNI EN 1561)

Tenuta meccanica lato motore - Mechanical seal motor side - Garniture mécanique côté moteur
Grafite/Ceramica - Graphite/Ceramic - Graphite/Céramique

Tenuta meccanica lato pompa - Mechanical seal impeller side - Garniture mécanique côté pompe
Carburo di Silicio/Ceramica - Silicon Carbide / Ceramic - Carbure de Silicium/ Céramique

Telaio di appoggio - Base frame - Châssis de soutien
Acciaio zincato a caldo - Hot-dipped galvanized steel - Acier galvanisé

Albero motore - Motor shaft - Arbre moteur
Acciaio INOX AISI 420 - Stainless steel AISI 420 - Acier INOX AISI 420

Bulloneria - Bolts and nuts - Visserie
Acciaio INOX A2 - Stainless steel A2 - Acier INOX A2

Cavo di alimentazione – Cable - Câble électrique
10 metri tipo NSSHÖU-J 10G2,5mm²

10 meters type NSSHÖU-J 10G2,5mm²

10 mètres type NSSHÖU-J 10G2,5mm²

LIMITI D'IMPIEGO – LIMITS OF USE – LIMITES D'UTILISATION

Temperatura massima del liquido pompato - Max temperature of the liquid pumped - Temperature max du liquide pompé: *+40°C*

pH del liquido pompato - pH of the liquid pumped - pH du liquide pompé: 6÷*10*

Profondità d'immersione massima - Max immersion depth - Profondeur max d'immersion: 20 *m*

Densità del liquido pompato - Liquid density - Densité du liquide pompé: *1,0 kg/dm³*

Immersione minima per servizio continuo - Min immersion depth for continuos service - Immersion minimum pour le service continu: *635mm*

Passaggio libero - Free passage - Passage libre: *100mm*

Numero massimo di avviamenti ora - Max number starts/hour - Nombres max de démarrage/heur: *15*

Livello di pressione acustica generato - Acoustic pressure level issued – Niveau de pression acoustique produit: *<70dB(A)*

MOTORE – MOTOR - MOTEUR

Motore elettrico asincrono a gabbia di scoiattolo in camera secca
Classe d'isolamento F - Grado di protezione IP68 - 4poli; 60Hz
Tensione di alimentazione e relativa variazione ammessa rispetto alla nominale:
TRIFASE: 400V ±10%
Altre tensioni a richiesta

The electric motor is asynchronous with squirrel cage rotor in dry chamber
Class of insulation F - Protection degree IP68 - 4pole; 60Hz
Main voltage values and relative tolerance in relation to the rated voltage value:
THREE-PHASE: 400V ±10%
Other voltages on request

Moteur électrique asynchrone à cage d'écureuil en en chambre sèche
Classe d'isolation F - Degré de protection IP68 - 4poles; 60Hz
Tension d'alimentation et variation admissible par rapport à la tension nominale:
TRIPHASÉE: 400V ±10%
D'autres tensions sont disponibles à la demande.

ESECUZIONI A RICHIESTA – SPECIAL EXECUTION ON REQUEST – D'AUTRES VERSION A LA DEMANDE

Frequenza 50Hz (vedere catalogo specifico) - Altre tensioni

Frequency 50 Hz (see specific catalogue) - Other voltages

Fréquence 50Hz (voir le catalogue spécifique) - D'autres tensions

SICUREZZA – SECURITY – SÉCURITÉ

Sonde termiche nell'avvolgimento statorico - Sonda d'infiltrazione nella camera olio

Thermal probes in the winding - Conductivity probe in the oil chamber

Sondes thermiques dans le bobinage - Sonde de conductivité dans la chambre à huile

CARATTERISTICHE TECNICHE – TECHNICAL SPECIFICATIONS – CARACTÉRISTIQUES TECHNIQUES

MODELLO MODEL	P1	P2		TENSIONE VOLTAGE	CORRENTE POWER	CAVO CABLE	PESO WEIGHT
	Kw	*Kw*	*HP*	*V*	*A*	*M*	*Kg*
704/433	8.00	6.50	8.80	400/690 (3~)	12.3	10	168
1154/453	10.30	8.50	11.50	400/690 (3~)	17.9	10	185
1504/463	13.30	11.20	15.20	400/690 (3~)	19.8	10	191

CAMPO DI PRESTAZIONI - PERFORMANCE RANGE – PERFORMACES

		PORTATA – CAPACITY - DÉBIT													
	l/s	0	15	20	30	40	45	50	55	60	65	70	80	90	100
	m3/h	0	54	72	108	144	162	180	198	216	234	252	288	324	360
	l/min	0	900	1200	1800	2400	2700	3000	3300	3600	3900	4200	4800	5400	6000
MODELLO	**CURVA** *N°*	**PREVALENZA – HEAD – HAUTER** *m*													
704/433	1	24,5	17,9	16,8	14,4	12,0	10,9	9,6	8,2	6,9	5,2	-	-	-	-
1154/453	2	26,0	20,5	19,1	17,4	15,5	14,2	13,1	11,9	10,4	9,0	7,5	-	-	-
1504/463	3	27,5	22,0	21,0	19,2	17,2	16,1	15,0	14,0	12,7	11,5	10,1	7,4	-	-

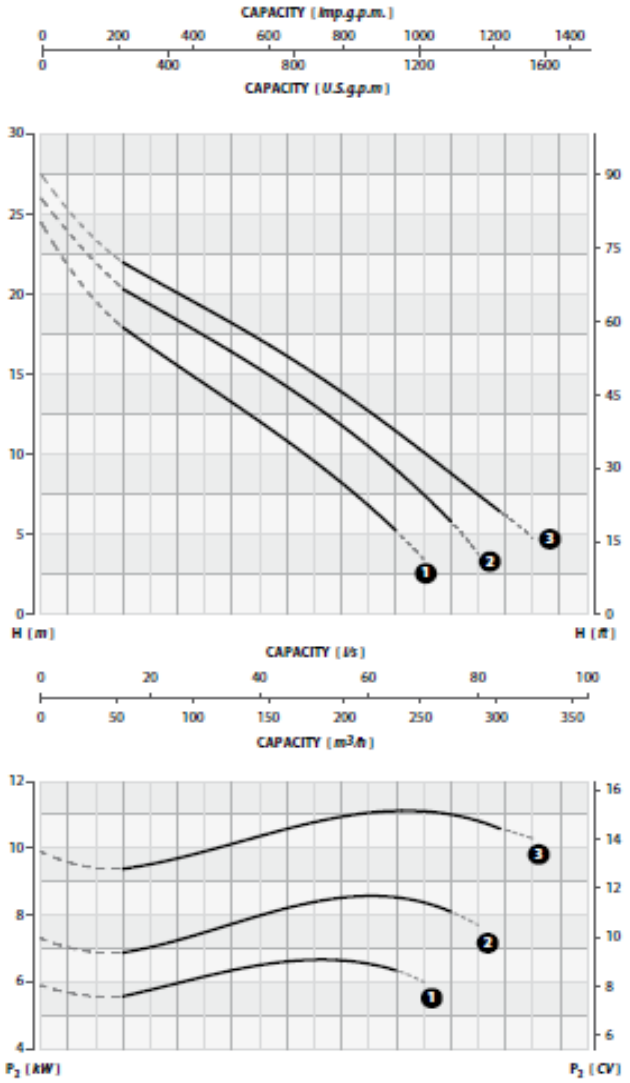

Tolleranza sulle prestazioni secondo norme UNI EN ISO 9906 - Livello 2

Performance tolerance in according to UNI/ISO 9906 Grade 2

Tolletance sur les performance sélon les régles UNI EN ISO 9906 – Niveau 2

INSTALLAZIONE FISSA CON PIEDE DI ACCOPPIAMENTO PERMANENT INSTALLATION WITH COUPLING SYSTEM - INSTALLATION FIXE AVEC PIED D'ASSISE

E' l'installazione indicata per le stazioni di sollevamento fisse_ l'elettropompa è guidata da 2 tubi e si collega automaticamente al piede di accoppiamento_ l'accoppiamento rapido consente facilità di estrazione e di ricollocazione

It is the recommended installation for the permanent pump ing station.The electric pump is guided by two pipes and it is connected automatically to the coupling system.The quick connection ensures that the pump can be easily removed and re-installed.

Elle est indiquée pour les stations d'élévations lixes. Deux tubesguident l'électropompe quise raccorde automatiquement au pied d'assise. l'accouplement rapide permet de relever et de reinstaller la pompe facilement.

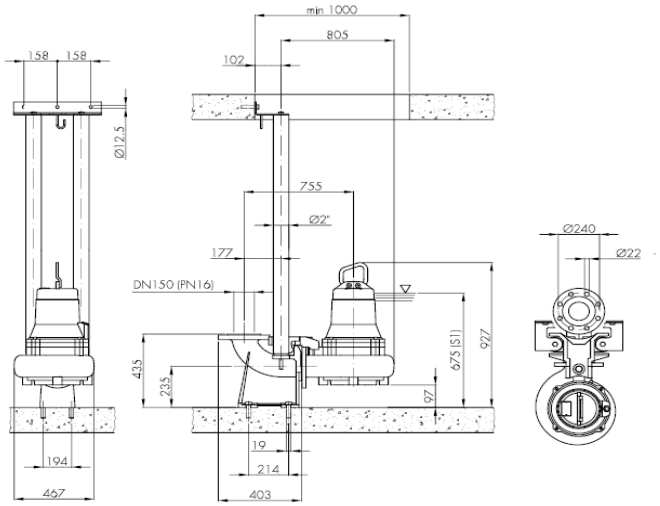

INSTALLAZIONE TRASPORTABILE – PORTABLE INSTALLATION – INSTALLATION TRANSPORTABLE

Per impieghi di emergenza con attacco per tubo flessibile e per installazione libera nel pozzo di raccolta.

Trasportable as emergency pump with connection to the hose and for free installation in the well.

Pour les services d'urgence avec coude de refoulement pour tuyau flexible et pour l'installation libre dans le puisard.

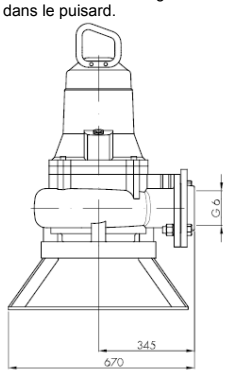

DIMENSIONI DI INSTALLAZIONE
INSTALLATION DIMENSIONS
DIMENSIONS D'INSTALLATION

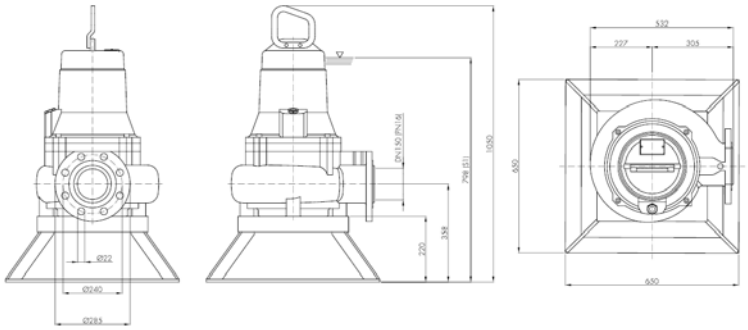

	VORTEX IMPELLER	DN 80
FV SERIES	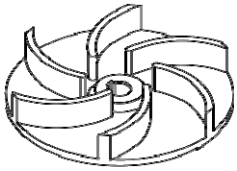	60 Hz
814/16 - 824/22 834/31 - 854/55		4 POLE

USE

Submersible electric pumps particularly suitable for pumping industrial sewage, screened waste water and mud in the pumping stations. They can be used also to lift clear and dirty water and rain water.

MATERIALS

Motor housing
Cast iron EN GJL 250 (UNI EN 1561)

Pump housing
Cast iron EN GJL 250 (UNI EN 1561)

Bearing housing
Cast iron EN GJL 250 (UNI EN 1561)

Impeller
Cast iron EN GJL 250 (UNI EN 1561)

Mechanical seal motor side
Graphite/Ceramic

Mechanical seal impeller side
Silicon Carbide/Silicon Carbide (SiC/SiC)

Base frame
Stainless steel AISI 304

Motor shaft
Stainless steel AISI 420

Bolts and nuts
Stainless steel Grade A2

Cable
10 meters type H07RN-F
814/16; 824/22; 834/31 with 7G1,5mm² cable
854/55 with 7G2,5mm² cable

LIMITS TO USE

Max temperature of the liquid pumped
+40°C

pH of the liquid pumped
6÷10

Max immersion depth
20 m

Liquid density
1,0 kg/dm³

Min immersion depth for continuos service
500 mm

Free passage
80 mm

Max number starts/hour
20

Acoustic pressure level issued
<70dB(A)

MOTOR

The electric motor is asynchronous with squirrel cage rotor in dry chamber

Class of insulation F

Protection degree IP68

4pole; 60Hz

Main voltage values and relative tolerance in relation to the rated voltage value:

THREE-PHASE
400V ±10%

Other voltages on request.

OTHER FEATURES ON REQUEST

Frequency 50 Hz *(see specific catalogue)*

Other voltages

SECURITY

Thermal probes in the winding

Conductivity probe in the oil chamber

CARATTERISTICHE TECNICHE

MODEL	P1 kW	P2 kW	P2 CV	VOLTAGE V	CURRENT A	CABLE m	WEIGHT kg
814/16	2,3	1,6	2,2	400 (3~)	4,1	10	83
824/22	2,8	2,2	3,0	400 (3~)	5,6	10	85
834/31	3,9	3,1	4,2	400 (3~)	7,8	10	89
854/55	6,6	5,5	7,5	400 (3~)	12	10	100

FV SERIES	814/16 - 824/22 834/31 - 854/55	VORTEX IMPELLER	DN 80 60 Hz 4 POLE

l/s	0	6	8	10	12	14	16	18	20	22	24	26	28	30	32	34
m3/h	0	21,6	28,8	36,0	43,2	50,4	57,6	64,8	72,0	79,2	86,4	93,6	101,0	108,0	115,2	122,4
l/min	0	360	480	600	720	840	960	1080	1200	1320	1440	1560	1680	1800	1920	2040

MODEL	CURVE *N°*	HEAD *m*															
814/16	1	8,4	6,9	6,3	5,5	4,7	3,8	3,0	2,0	-	-	-	-	-	-	-	-
824/22	2	10,7	9,1	8,4	7,6	6,7	5,9	5,0	4,0	3,3	2,5	-	-	-	-	-	-
834/31	3	13,8	12,0	11,4	10,6	9,8	9,0	8,0	7,0	6,1	5,0	4,0	3,1	2,0	-	-	-
854/55	4	17,8	15,9	15,3	14,5	13,7	12,9	11,9	11,1	10,1	9,1	8,0	7,0	6,0	4,9	3,6	2,4

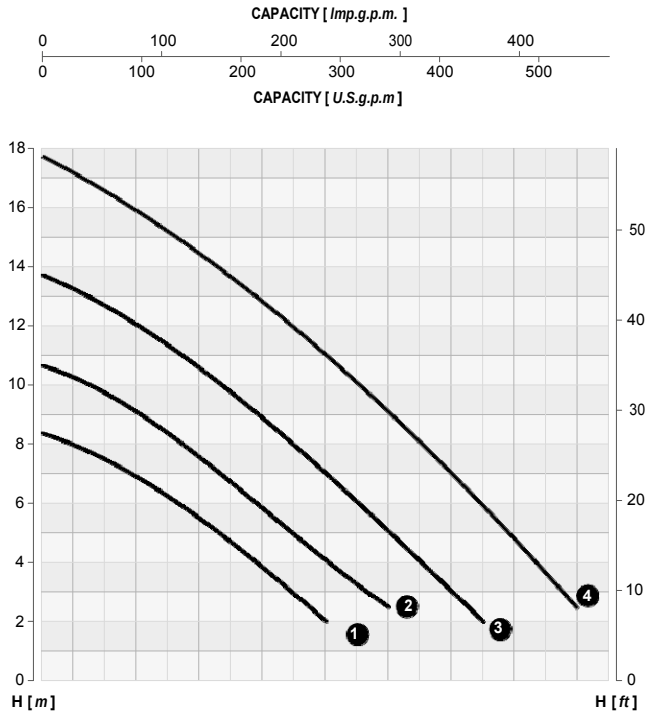

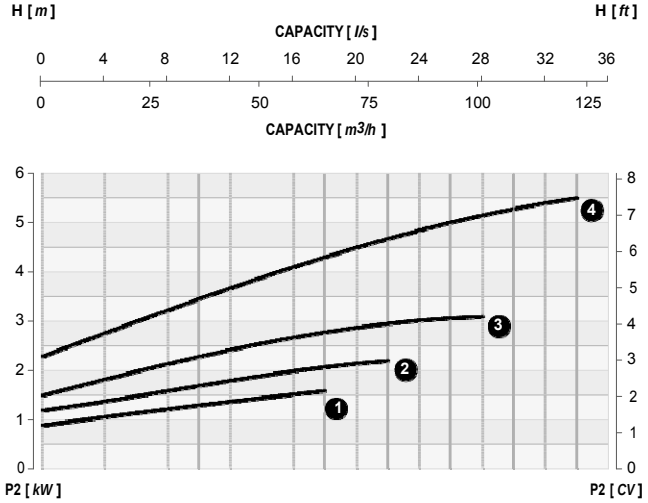

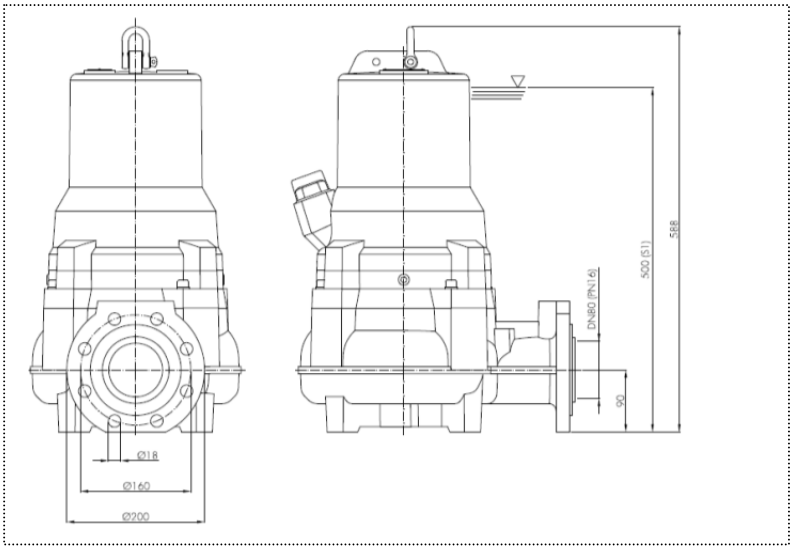

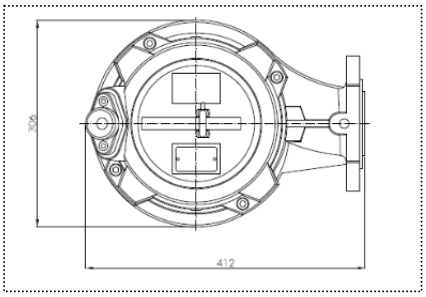

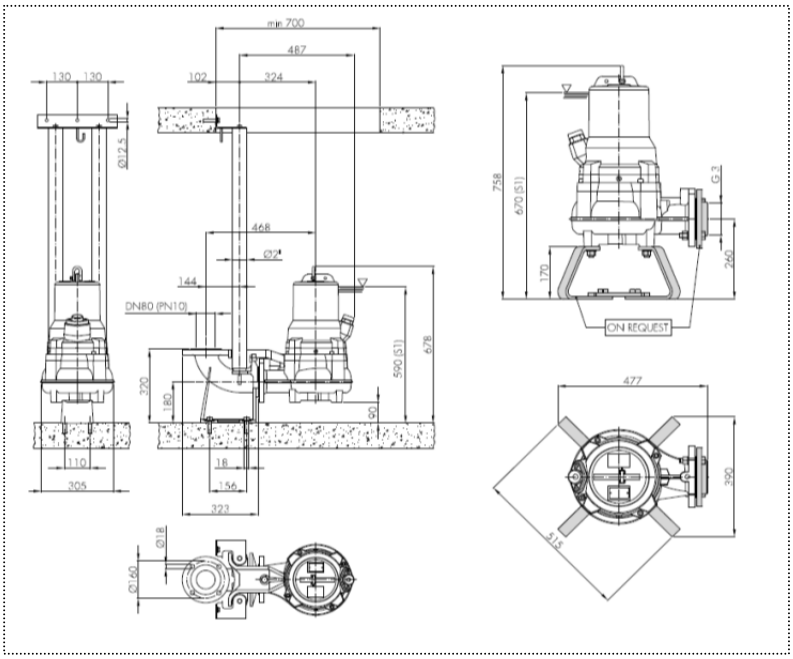

SERIE FTR FTR SERIES SÉRIE FTR	GIRANTE CON TRITURATORE IMPELLER WITH GRINDER UNIT ROUE AVEC BROYEUR	60HZ
126M – 126T 128M – 128T		2 POLI 2 POLE 2 POLES

IMPIEGHI – USE - UTILISATION

Questa serie di elettropompe sommergibili con trituratore viene impiegata in impianti di fognatura civili ed industriali. È stata studiata per pompare ad elevate prevalenze con piccole portate. Il gruppo trituratore, in uno speciale acciaio inox indurito, consente di triturare in minutissimi frammenti, materiali filamentosi e grossolani contenuti nei liquami, permettendo quindi l'impiego di tubi di mandata di piccolo diametro. Questi tipi di pompe possono essere impiegate per pompare le acque di rifiuto di gruppi di appartamenti, ville e di piccole aree isolate situate lontane da reti fognarie; per scarichi di servizi igienici di alberghi e campeggi, nelle industrie conserviere e cartarie, aziende agricole ed in tutte quelle situazioni particolari che richiederebbero diversamente costi considerevoli per l'attuazione di scarichi a gravità.

These series of grinder pumps are particularly used in civil and industrial sewage plants. They have been designed to pump the liquid at high head with very low capacity. The cutter unit, in a special hard stainless steel, cuts into small pieces threadlike materials contained in the liquids. As the risk of clogging is avoided small diameter pipes are used. These pumps can be used to lift the sewage of blocks of flats and villas, small isolated areas far from the sewer systems; the sewage of hotels and campsites, in the food and paper industry and in those particular situations where the installation is often expensive by using a gravity system.

Les electropompes avec broyeur sont utilisées pour des installations industrielles ou des installations d'eaux résiduaires urbaines. Elles ont été conçues pour pomper de petits débits à des hauteurs élevées. Le broyeur, en acier inox trempé, permet de couper en trés petits morceaux des materieux filamenteux et grossiers contenus dans les eaux d' égouts. Ceci permet donc d'utiliser de petits tuyaux sans aucun risque d'engorgement. Ces pompes peuvent être utilisées pour pomper les eaux d'égouts de groupes d'appartements et villas, de petits villages loin des réseaux d'égouts. Elles peuvent aussi être utilisées pour le déversement d'installations sanitaires d'hôtels et de campings, pour les industries de conserves, les industries papetières, les exploitations agricoles ainsi que dans toutes les installations où le système gravitaire ne peut être utilisé.

MATERIALI – MATERIALS – MATERIAUX DE CONSTRUCTION

Coperchio – Cover - Couvercle
Ghisa – Cast iron – Fonte en : EN GJL 200 (UNI EN 1561)

Corpo pompa - Pump housing - Corps de la pompe
Ghisa – Cast iron – Fonte en : EN GJL 200 (UNI EN 1561)

Piede di appoggio – Supporting foot – Pied d'appui
Ghisa – Cast iron – Fonte en : EN GJL 200 (UNI EN 1561)

Girante – Impeller - Roue
Ghisa – Cast iron – Fonte en : EN GJL 200 (UNI EN 1561)

Tenuta lato motore - Seal motor side - Guarniture côté moteur
Anello di tenuta - Seal ring - Bague d'étancheité

Tenuta meccanica lato pompa - Mechanical seal impeller side - Garniture mécanique côté pompe
Carburo di Silicio/Carburo di Silicio (SiC/SiC) - Silicon Carbide / Silicon Carbide (SiC/SiC) - Carbure de Silicium/Carbure de Silicium (SiC/SiC)

Alloggio statore - Motor housing - Carcasse moteur
Acciaio INOX AISI 304 - Stainless steel AISI 304 - Acier INOX AISI 304

Albero motore - Motor shaft - Arbre moteur
Acciaio INOX AISI 416 - Stainless steel AISI 416 - Acier INOX AISI 416

Trituratore – Grinder – Broyeur
Acciaio inox temperato – Tempered stainless steel – Acier inox trempé

Bulloneria - Bolts and nuts - Visserie
Acciaio INOX A2 - Stainless steel A2 - Acier INOX A2

Cavo di alimentazione – Cable - Câble électrique
5 metri tipo H07RN-F - 5 meters type H07RN-F - 5 mètres type H07RN-F

Versioni monofase FTR126M con cavo 4G1 mm² - FTR128M con cavo 4G1,5 mm², cassetta porta condensatore e spina SCHUKO (CEE 7/VII). Versioni trifase con cavo 4G1 mm²

Single-phase FTR126M with 4G1 mm² cable - FTR128M with 4G1,5 mm² cable, capacitor box and SCHUKO (CEE 7/VII) plug. Three-phase with 4G1 mm² cable

Versions monophasée FTR126M avec câble 4G1 mm² - FTR128M avec câble 4G1,5 mm²,boîte porte condensateur et fiche SCHUKO (CEE 7/VII). Versions triphasée avec câble 4G1 mm²

LIMITI D'IMPIEGO – LIMITS OF USE – LIMITES D'UTILISATION

Temperatura massima del liquido pompato - Max temperature of the liquid pumped - Temperature max du liquide pompé: *+40°C*

pH del liquido pompato - pH of the liquid pumped - pH du liquide pompé: *6÷10*

Profondità d'immersione massima - Max immersion depth - Profondeur max d'immersion: *5 m*

Densità del liquido pompato - Liquid density - Densité du liquide pompé: *1,0 kg/dm³*

Immersione minima per servizio continuo - Min immersion depth for continuos service - Immersion minimum pour le service continu: *343 mm*

Numero massimo di avviamenti ora - Max number starts/hour - Nombres max de démarrage/heur: *20*

Livello di pressione acustica generato - Acoustic pressure level issued – Niveau de pression acoustique produit: *<70dB(A)*

ESECUZIONI A RICHIESTA – SPECIAL EXECUTION ON REQUEST – D'AUTRES VERSION A LA DEMANDE

Cavo di alimentazione lunghezza 5m secondo normativa EN 60335-2-41
Frequenza 50Hz (vedere catalogo specifico) - Altre tensioni
Riempimento con olio bianco alimentare

5m cable length in accordance with EN 60335-2-41
Frequency 50 Hz (see specific catalogue) - Other voltages
With food grade white oil

Longeur du cable d' alimentation 5m selon la règle EN 60335-2-41
Fréquence 50Hz (voir le catalogue spécifique) - D'autres tensions
Remplissage avec huile blanche alimentaire

MOTORE – MOTOR - MOTEUR

Motore elettrico asincrono a gabbia di scoiattolo in camera secca. Classe d'isolamento F Grado di protezione IP68 - 2poli; 60Hz. Tensione di alimentazione e relativa variazione ammessa rispetto alla nominale: MONOFASE: 230V ±6% con termoprotettore incorporato e interruttore a galleggiante TRIFASE: 230V ±10% - 400V ±10% - Altre tensioni a richiesta

The electric motor is asynchronous with squirrel cage rotor in dry chamber. Class of insulation F Protection degree IP68 - 2pole; 60Hz. Main voltage values and relative tolerance in relation to the rated voltage value: SINGLE-PHASE: 230V ±6% built-in overheating protection and float switch THREE-PHASE : 230V ±10% - 400V ±10% - Other voltages on request.

Moteur électrique asynchrone à cage d'écureuil en chambre sèche. Classe d'isolation F - Degré de protection IP68 - 2poles; 60Hz. Tension d'alimentation et variation admissible par rapport à la tension nominale: MONOPHASÉE : 230V ±6% avec thermoprotecteur incorporé et flotteur
TRIPHASÉE: 230V ±10% - 400V ±10% - D'autres tensions sont disponibles à la demande

CARATTERISTICHE TECNICHE – TECHNICAL SPECIFICATIONS – CARACTÉRISTIQUES TECHNIQUES

MODELLO MODEL	P1	P2		TENSIONE VOLTAGE	CORRENTE POWER	CONDENSATORE CAPACITOR		CAVO CABLE	PESO WEIGHT
	Kw	*Kw*	*HP*	*V*	*A*	*µF*	*V*	*M*	*Kg*
126M	1.00	0.75	1.00	230 (1~)	5.0	20	450	5	18
126T	1.00	0.75	1.00	230/400 (3~)	3.3/1.9	-	-	5	18
128M	1.50	1.10	1.50	230 (1~)	6.7	25	450	5	20
128T	1.50	1.10	1.50	230/400 (3~)	5.0/2.9	-	-	5	20

CAMPO DI PRESTAZIONI - PERFORMANCE RANGE - PERFORMACES

	PORTATA – CAPACITY - DÉBIT								
	l/s	0	0,5	1	1,5	2	2,5	3,0	3,5
	m3/h	0	1,8	3,6	5,4	7,2	9,0	10,8	12,6
	l/min	0	30	60	90	120	150	180	210
MODELLO	**CURVA** *N°*	**PREVALENZA – HEAD - HAUTER** *m*							
126M	1	17	15,7	14,3	12,2	9,8	6,8	3,1	-
126T									
128M	2	21,4	20,2	19,2	17,9	15,5	12,7	9,1	1
128T									

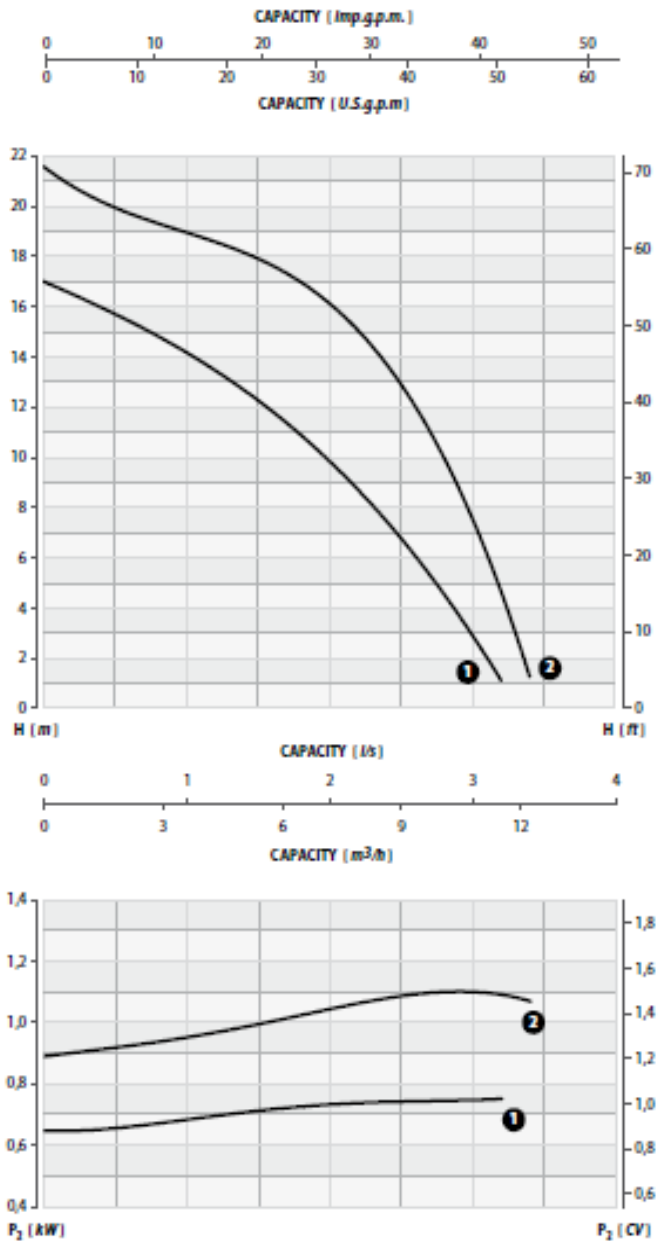

Tolleranza sulle prestazioni secondo norme UNI EN ISO 9906 - Livello 2
Performance tolerance in according to UNI/ISO 9906 Grade 2
Tolletance sur les performance sélon les régles UNI EN ISO 9906 – Niveau 2

INSTALLAZIONE FISSA CON PIEDE DI ACCOPPIAMENTO PERMANENT INSTALLATION WITH COUPLING SYSTEM INSTALLATION FIXE AVEC PIED D'ASSISE

E' l'installazione indicata per le stazioni di sollevamento fisse. l'elettropompa è guidata da 2 tubi e si collega automaticamente al piede di accoppiamento,l'accoppiamento rapido consente facilità di estrazione e di ricollocazione

It is the recommended installation for the permanent pumping station. The electric pump is guided by two pipes and it is connected automatically to the coupling system. The quick connection ensures that the pump can be easily removed and re-installed.

Elle est indiquée pour les stations d'élévations lixes. Deux tubesguident l'électropompe qui se raccorde automatiquement au pied d'assise. l'accouplement rapide permet de relever et de reinstaller la pompe facilement.

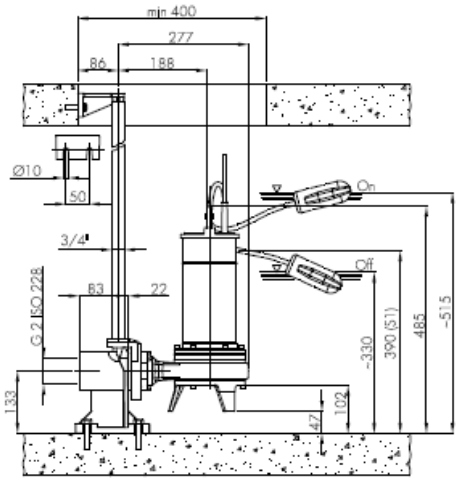

INSTALLAZIONE TRASPORTABILE – PORTABLE INSTALLATION – INSTALLATION TRANSPORTABLE

Per impieghi di emergenza con attacco per tubo flessibile e per installazione libera nel pozzo di raccolta.
Trasportable as emergency pump with connection to the hose and for free installation in the well.
Pour les services d'urgence avec coude de refoulement pour tuyau flexible et pour l'installation libre dans le puisard.

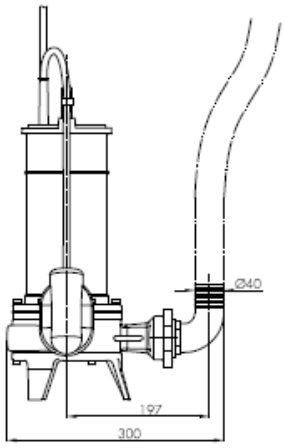

SERIE FTR FTR SERIES SÉRIE FTR	GIRANTE CON TRITURATORE IMPELLER WITH GRINDER UNIT ROUE AVEC BROYEUR	60HZ
165M – 165T 215M – 215T 315T		2 POLI 2 POLE 2 POLES

IMPIEGHI – USE – UTILISATION

Questa serie di elettropompe sommergibili con trituratore viene impiegata in impianti di fognatura civili ed industriali. È stata studiata per pompare ad elevate prevalenze con piccole portate. Il gruppo trituratore, in uno speciale acciaio inox indurito, consente di triturare in minutissimi frammenti, materiali filamentosi e grossolani contenuti nei liquami, permettendo quindi l'impiego di tubi di mandata di piccolo diametro. Questi tipi di pompe possono essere impiegate per pompare le acque di rifiuto di gruppi di appartamenti, ville e di piccole aree isolate situate lontane da reti fognarie; per scarichi di servizi igienici di alberghi e campeggi, nelle industrie conserviere e cartarie, aziende agricole ed in tutte quelle situazioni particolari che richiederebbero diversamente costi considerevoli per l'attuazione di scarichi a gravità.

These series of grinder pumps are particularly used in civil and industrial sewage plants. They have been designed to pump the liquid at high head with very low capacity. The cutter unit, in a special hard stainless steel, cuts into small pieces threadlike materials contained in the liquids. As the risk of clogging is avoided small diameter pipes are used. These pumps can be used to lift the sewage of blocks of flats and villas, small isolated areas far from the sewer systems; the sewage of hotels and campsites, in the food and paper industry and in those particular situations where the installation is often expensive by using a gravity system.

Les electropompes avec broyeur sont utilisées pour des installations industrielles ou des installations d'eaux résiduaires urbaines. Elles ont été conçues pour pomper de petits débits à des hauteurs élevées.
Le broyeur, en acier inox trempé, permet de couper en trés petits morceaux des materieux filamenteux et grossiers contenus dans les eaux d' égouts. Ceci permet donc d'utiliser de petits tuyaux sans aucun risque d'engorgement. Ces pompes peuvent être utilisées pour pomper les eaux d'égouts de groupes d'appartements et villas, de petits villages loin des réseaux d'égouts. Elles peuvent aussi être utilisées pour le déversement d'installations sanitaires d'hôtels et de campings, pour les industries de conserves, les industries papetières, les exploitations agricoles ainsi que dans toutes les installations où le système gravitaire ne peut être utilisé.

MATERIALI – MATERIALS – MATERIAUX DE CONSTRUCTION

Coperchio – Cover - Couvercle
Ghisa – Cast iron – Fonte en : EN GJL 200 (UNI EN 1561)
Alloggio statore- Motor housing – Carcasse moteur
Ghisa – Cast iron – Fonte en : EN GJL 200 (UNI EN 1561)
Corpo pompa - Pump housing - Corps de la pompe
Ghisa – Cast iron – Fonte en : EN GJL 200 (UNI EN 1561)
Piede di appoggio – Supporting foot – Pied d'appui
Ghisa – Cast iron – Fonte en : EN GJL 200 (UNI EN 1561)
Girante – Impeller - Roue
Ghisa – Cast iron – Fonte en : EN GJL 200 (UNI EN 1561)
Tenuta meccanica lato motore – Mechanical seal motor side – Guarniture mécanique côté moteur
215M-215T-315T: Grafite/Steatite – Graphite/Steatite – Graphite/Stéatite
Tenuta meccanica lato pompa - Mechanical seal impeller side - Garniture mécanique côté pompe
Carburo di Silicio/Carburo di Silicio (SiC/SiC) - Silicon Carbide / Silicon Carbide (SiC/SiC) - Carbure de Silicium/Carbure de Silicium (SiC/SiC)
Albero motore - Motor shaft - Arbre moteur
Acciaio INOX AISI 431 - Stainless steel AISI 431 - Acier INOX AISI 431
Trituratore – Grinder – Broyeur
Acciaio inox temperato – Tempered stainless steel – Acier inox trempé
Bulloneria - Bolts and nuts - Visserie
Acciaio INOX 2 - Stainless steel 2 - Acier INOX 2
Cavo di alimentazione – Cable - Câble électrique
5 metri tipo H07RN-F - 5 meters type H07RN-F - 5 mètres type H07RN-F

Versioni monofase con cavo 4G1,5 mm², FTR215M con cavo 4G2,5 mm², cassetta porta condensatore e spina SCHUKO (CEE 7/VII)
Versioni trifase con cavo 4G1,5 mm²

Single-phase with 4G1,5 mm² cable, FTR215M with 4G2,5 mm² cable,capacitor box and SCHUKO (CEE 7/VII) plug
Three-phase with 4G1,5 mm² cable

Versions monophasée avec câble 4G1,5 mm², FTR215M avec câble 4G2,5 mm²,boîte porte condensateur et fiche SCHUKO (CEE 7/VII)
Versions triphasée avec câble 4G1,5 mm²

LIMITI D'IMPIEGO – LIMITS OF USE – LIMITES D'UTILISATION

Temperatura massima del liquido pompato - Max temperature of the liquid pumped - Temperature max du liquide pompé: *+40°C*

pH del liquido pompato - pH of the liquid pumped - pH du liquide pompé: *6÷10*

Profondità d'immersione massima - Max immersion depth - Profondeur max d'immersion: *20 m*

Densità del liquido pompato - Liquid density - Densité du liquide pompé: *1,0 kg/dm³*

Immersione minima per servizio continuo - Min immersion depth for continuos service - Immersion minimum pour le service continu: 165M-165T:*373 mm*, 215M-215T-315T: *440mm*

Numero massimo di avviamenti ora - Max number starts/hour - Nombres max de démarrage/heur: *20*

Livello di pressione acustica generato - Acoustic pressure level issued – Niveau de pression acoustique produit: *<70dB(A)*

ESECUZIONI A RICHIESTA – SPECIAL EXECUTION ON REQUEST – D'AUTRES VERSION A LA DEMANDE

Cavo di alimentazione lunghezza 10m secondo normativa EN 60335-2-41
Frequenza 50Hz (vedere catalogo specifico) - Altre tensioni
Riempimento con olio bianco alimentare

10m cable length in accordance with EN 60335-2-41
Frequency 50 Hz (see specific catalogue) - Other voltages
With food grade white oil

Longeur du cable d' alimentation 10m selon la règle EN 60335-2-41
Fréquence 50Hz (voir le catalogue spécifique) - D'autres tensions
Remplissage avec huile blanche alimentaire

MOTORE – MOTOR - MOTEUR

Motore elettrico asincrono a gabbia di scoiattolo in bagno d'olio. Classe d'isolamento F Grado di protezione IP68 - 2poli; 60Hz. Tensione di alimentazione e relativa variazione ammessa rispetto alla nominale: MONOFASE: 230V ±6% FTR165M con termoprotettore incorporato e interruttore a galleggiante - TRIFASE: 230V ±10% - 400V ±10%
Altre tensioni a richiesta.

The electric motor is asynchronous with squirrel cage rotor in oil bat. Class of insulation F- Protection degree IP68 - 2pole; 60Hz. Main voltage values and relative tolerance in relation to the rated voltage value:SINGLE-PHASE: 230V ±6% FTR165M built-in overheating protection and float switch
THREE-PHASE: 230V ±10% - 400V ±10%
Other voltages on request

Moteur électrique asynchrone à cage d'écureuil à bain d'huile.Classe d'isolation F - Degré de protection IP68 - 2poles; 60Hz. Tension d'alimentation et variation admissible par rapport à la tension nominale: MONOPHASÉE : 230V ±6% FTR165M avec thermoprotecteur incorporé et flotteur
TRIPHASÉE : 230V ±10% - 400V ±10%
D'autres tensions sont disponibles à la demande

CARATTERISTICHE TECNICHE – TECHNICAL SPECIFICATIONS – CARACTÉRISTIQUES TECHNIQUES

MODELLO MODEL	P1	P2		TENSIONE VOLTAGE	CORRENTE POWER	CONDENSATORE CAPACITOR		CAVO CABLE	PESO WEIGHT
	Kw	*Kw*	*HP*	*V*	*A*	*µF*	*V*	*M*	*Kg*
165M	1.40	1.10	1.50	230 (1~)	7.0	30	450	5	34
165T	1.40	1.10	1.50	230/400 (3~)	5.2/3.0	-	-	5	34
215M	2.30	1.60	2.10	230 (1~)	11.0	40	450	5	40
215T	2.30	1.60	2.10	230/400 (3~)	6.9/4.0	-	-	5	40
315T	3.10	2.20	3.00	230/400 (3~)	8.7/5.0	-	450	5	42

CAMPO DI PRESTAZIONI - PERFORMANCE RANGE - PERFORMACES

	PORTATA – CAPACITY - DÉBIT											
	l/s	0	0,5	1,0	1,5	2,0	2,5	3,0	3,5	4,0	4,5	5,0
	m3/h	0	1,8	3,6	5,4	7,2	9,0	10,8	12,6	14,4	16,2	18,0
	l/min	0	30	60	90	120	150	180	210	240	270	300
MODELLO	**CURVA** *N°*	**PREVALENZA – HEAD - HAUTER** *m*										
165M	1	20,8	18,5	16,1	14,0	12,0	10,5	9,0	7,7	6,0	3,3	-
165T												
215M	2	27,0	24,5	21,8	19,6	17,9	16,4	14,9	13,6	12,5	11,0	7,7
215T												
315T	3	34,2	31,0	28,6	26,8	24,7	22,8	21,1	19,5	18,2	16,3	12

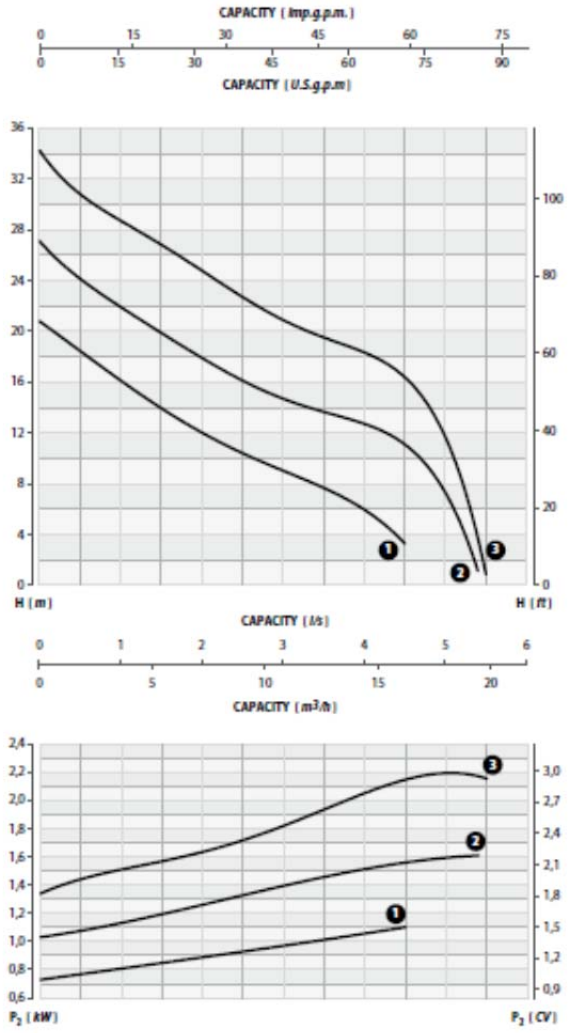

Tolleranza sulle prestazioni secondo norme UNI EN ISO 9906 - Livello 2

Performance tolerance in according to UNI/ISO 9906 Grade 2

Tolletance sur les performance sélon les régles UNI EN ISO 9906 – Niveau 2

INSTALLAZIONE FISSA CON PIEDE DI ACCOPPIAMENTO PERMANENT INSTALLATION WITH COUPLING SYSTEM - INSTALLATION FIXE AVEC PIED D'ASSISE

E' l'installazione indicata per le stazioni di sollevamento fisse_ l'elettropompa è guidata da 2 tubi e si collega automaticamente al piede di accoppiamento_ l'accoppiamento rapido consente facilità di estrazione e di ricollocazione

It is the recommended installation for the permanent pump ing station.The electric pump is guided by two pipes and it is connected automatically to the coupling system.The quick connection ensures that the pump can be easily removed and re-installed.

Elle est indiquée pour les stations d'élévations lixes. Deux tubesguident l'électropompe quise raccorde automatiquement au pied d'assise. l'accouplement rapide permet de relever et de reinstaller la pompe facilement

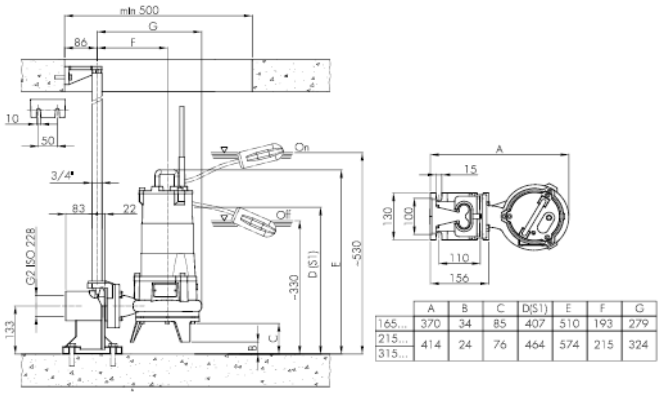

	A	B	C	D(S1)	E	F	G
165...	370	34	85	407	510	193	279
215...	414	24	76	464	574	215	324
315...							

INSTALLAZIONE TRASPORTABILE – PORTABLE INSTALLATION – INSTALLATION TRANSPORTABLE

Per impieghi di emergenza con attacco per tubo flessibile e per installazione libera nel pozzo di raccolta.

Trasportable as emergency pump with connection to the hose and for free installation in the well.

Pour les services d'urgence avec coude de refoulement pour tuyau flexible et pour l'installation libre dans le puisard.

DIMENSIONI DI INSTALLAZIONE INSTALLATION DIMENSIONS DIMENSIONS D'INSTALLATION

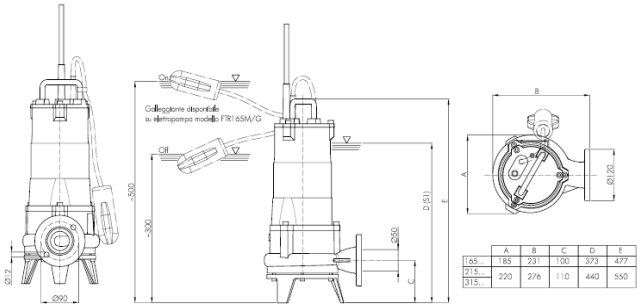

	A	B	C	D	E
165...	185	231	100	373	477
215...	220	276	110	440	550
315...					